get started

시작가이드

INSTANT POT™ **ESSENTIAL**

Instant™

Welcome

새로운 Instant Pot™ 에센셜에 오신 것을 환영합니다.
인스턴트팟 멀티압력쿠커는 건강하고 맛있는 식사를 더 쉽고 빠르게 조리할 수 있도록 도와줍니다. 인스턴트팟으로 요리하는 즐거움을 경험하세요!

새로운 인스턴트팟 에센셜로 시작하십시오.

인스턴트팟을 구매하신 후,
제품등록을 반드시 진행해주세요!

CONTENTS

구성품	2
사용하기	4
뚜껑 사용하기	7
초기 설정	10
압력 요리	14
슬로우 쿡	16
밥 / 잡곡	18
찜	20
볶음	22
케이크	24
수비드	26
DIY	28
보온	30
세척	31
제품사항	32

⚠WARNING

새로운 인스턴트팟을 사용하기 전에 안전, 유지 관리 및 보증에 관한 내용을 주의 깊게 읽으세요.

구성품

5.7 L (6 Qt) 뚜껑 상단

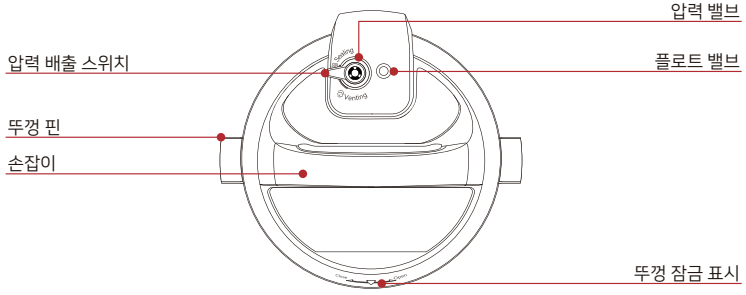

7.6 L (8 Qt) 뚜껑 상단

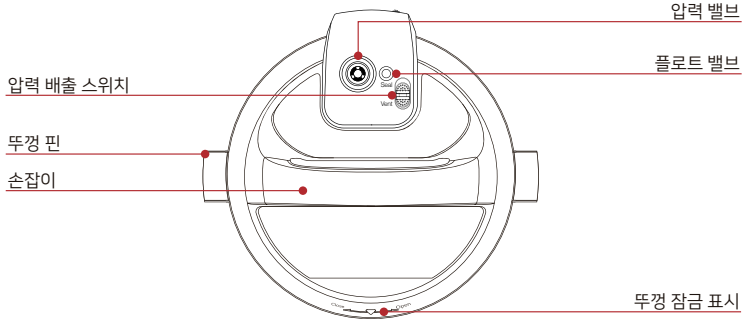

뚜껑 바닥

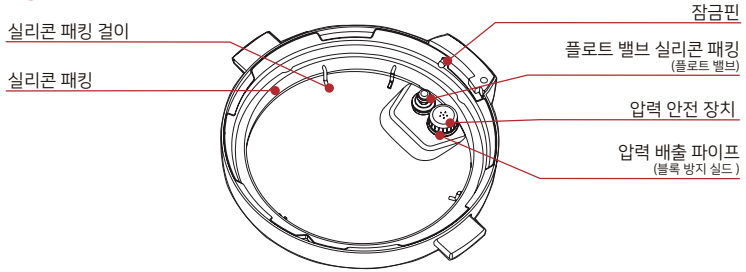

내솥

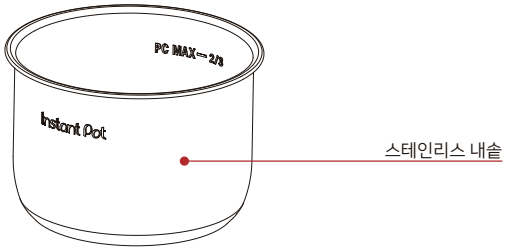

본체

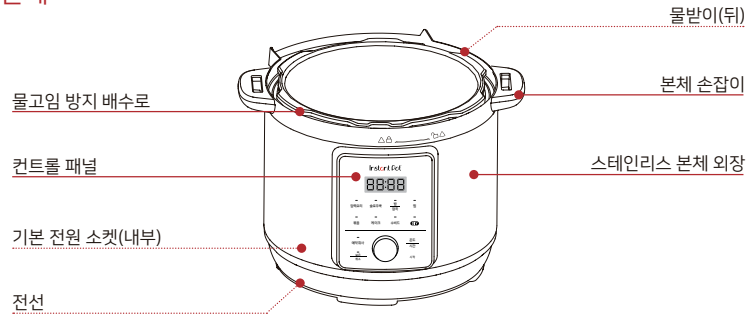

그림은 참조용이며, 실제 제품과 다를 수 있습니다.

재활용을 잊지 마세요!

본 제품은 지속가능한 포장을 사용합니다.
거주지에서 재활용할 수 있는 모든 것을 재활용하세요.

사용하기

컨트롤 패널

컨트롤 패널은 사용이 쉽게 설계되었습니다.

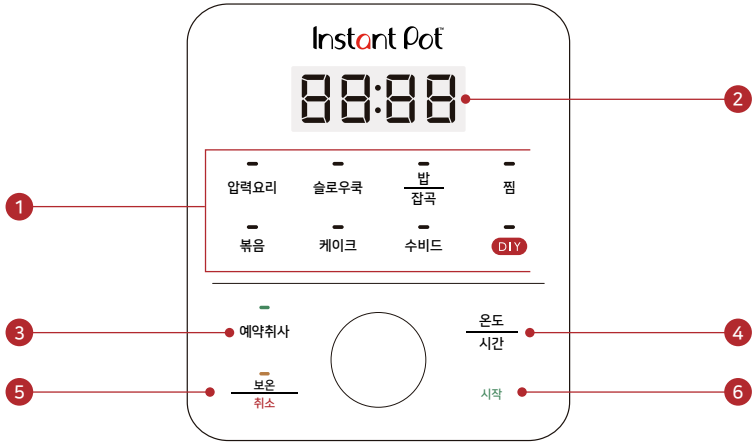

1. 스마트 프로그램 설정
   · 조리 사전 설정
2. 시간 또는 온도 디스플레이
   · 조리 시간
   · 예약 취사
   · 보온
   · 온도
3. 예약 취사 표시
   · 불이 켜지면 시작 상태를 보여줍니다.
4. 온도 / 타이머
5. 보온 / 취소
   · 불이 켜지면 시작 상태를 보여줍니다.
6. 시작

인스턴트팟 에센셜의 모든 기능은 사이즈에 상관없이 동일합니다.

취소

언제든지 스마트 프로그램을 중지하려면 취소를 누르세요.
장치가 기능 선택 모드로 돌아갑니다.

예약 취사

24시간까지 예약취사를 시작할 수 있습니다. 스마트 프로그램을 선택하고 조리 시간을 설정한 뒤 예약 취사를 누르세요. 조그셔틀을 사용하여 요리가 시작되기 전 예역 취사 시간을 설정할 수 있습니다. 장치에서 신호음이 세 번 울리면 변경된 것입니다.

조리 시간 / 온도 조정

스마트 프로그램 기능을 선택하면 조리 과정 중에 시간 / 온도를 변경할 수 있습니다. 조그셔틀을 눌러 확인한 다음 시작을 눌러 시간 / 온도를 설정하세요.

보온 설정

볶음, 케이크, 찜, 수비드, DIY를 제외한 모든 스마트 기능은 기본으로 설정됩니다. 보온 버튼을 눌러 보온 설정을 해제할 수 있습니다.

메모리 기능 설정

모든 프로그램에는 시간 / 온도가 변경될 때마다 메모리 기능이 제공됩니다. 모든 기능을 기본 설정으로 재설정하려면 취소 버튼을 동시에 3초 이상 길게 누르세요.

컨트롤 패널 상태

88:88	**플러그인 모드** 모든 화면 요소와 LED 조명이 1초간 켜집니다.
OFF	**화면 꺼짐** 2분 이상 아무런 활동이 없을 경우 절전 모드로 돌아가며 어두운 조명이 꺼집니다.
End	**종료** 조리가 완료되면 End가 표시됩니다.
❶ ❷	**뚜껑 잠그기** 뚜껑이 위에 올려져 있지만, 잠금 상태가 아닙니다. 가 0.5초 동안 두 번 깜빡입니다. 뚜껑을 잠그세요. 볶음 이외 모든 메뉴에 적용되는 기능입니다.
❶ ❷	**뚜껑 잠금 해체 및 열기** 뚜껑이 위에 올려져 있지만, 잠금 상태가 아닙니다. 가 0.5초 동안 두 번 깜빡입니다. 볶음 기능을 위해서는 뚜껑을 열어 두세요.
❶ ❷ ❸ ❹ ……	**예열** 조리 중에는 디스플레이의 원이 순환됩니다.

뚜껑 사용하기

대부분의 요리 프로그램, 특히 압력 요리에 압력 요리 뚜껑을 사용합니다.
언제나 인스턴트팟 에센셜과 함께 제공된 뚜껑을 사용하세요.

뚜껑을 닫고 잠그는 방법

압력솥의 경우 증기가 빠져나가지 않도록 뚜껑을 제자리에 단단히 잠그세요.
본체 뚜껑은 다음과 같이 설치하세요.

1. 컨트롤 패널 측면에 화살표와 뚜껑을 일렬로 정렬하세요.

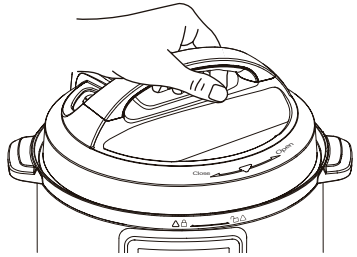

2. 뚜껑의 선이 컨트롤 패널의 선과 일치할 때까지 뚜껑을 시계 방향으로 돌리세요.

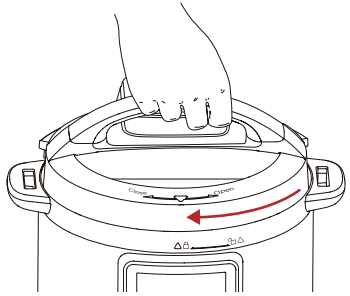

뚜껑을 위에 올려놓았지만 잠금 상태가 아니라면 화면이 나타납니다.
뚜껑을 완전히 제거하거나 제대로 잠근 경우에는 이 화면이 나타나지 않습니다.

뚜껑의 잠금을 풀고 여는 방법

증기가 완전히 배출되면 뚜껑을 열기 전에 잠금을 해제해야 합니다.

1. 컨트롤 패널 측면에 화살표와 뚜껑을 일렬로 정렬하세요.

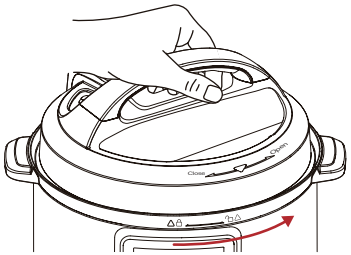

증기 배출 방법

인스턴트팟 에센셜은 자연스러운 압력 배출과 빠른 증기 배출이 가능합니다. 요리하고 있는 음식의 종류에의 따라 알맞은 방법을 사용하세요.

조리하기

1. 증기가 자연스럽게 방출될 수 있도록 압력 배출 스위치가 Sealing(진공) 위치에 있는지 확인하세요.

빠른 증기 배출

빠른 증기 배출을 위해서 스위치를 작동시키세요.

1. 조리 후에는 스위치를 Venting(배출) 위치로 전환하고 모든 압력이 배출될 때까지 기다리세요.

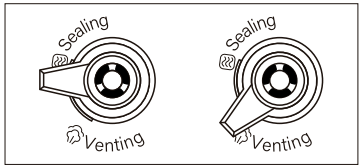

자연스러운 증기 배출 빠른 증기 배출

5.7 L (6 Qt)

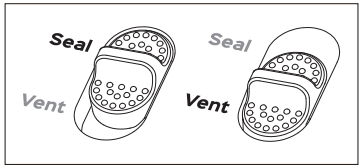

진공 상태 배출 상태

7.6 L (8 Qt)

플로트 밸브는 제품에 압력이 있는지 압력 여부를 시각적으로 표시합니다. 두 가지 위치를 확인하세요.

가압

뚜껑 표면 위에 플로트 밸브가 눈에 띄게 튀어나옵니다.

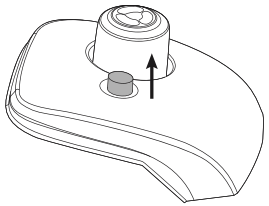

압력 해제

플로트 밸브가 내려와 있고, 상단은 뚜껑위로 솟아 있습니다.

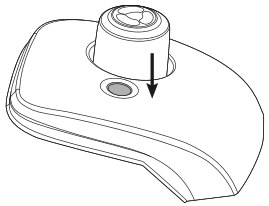

⚠위험

플로트 밸브가 올라간 상태에서 뚜껑을 제거하려고 하지 말고 뚜껑을 억지로 열려고 하지 마세요. 내용물에 상단한 압력이 가해진 상태입니다.
플로트 밸브는 뚜껑을 제거하기 전에 아래로 내려가 있어야 합니다.
지침을 준수하지 않을 경우 심각한 부상 및 재산 상의 피해가 발생할 수 있습니다.

5.7 L (6 Qt)

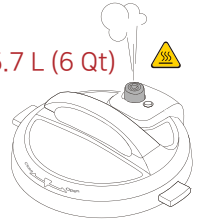

7.6 L (8 Qt)

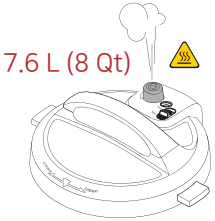

⚠압력 주의

본 제품은 압력을 사용하여 음식을 조리합니다. 뚜껑을 열기 전에 제품에서 압력과 증기를 모두 배출시키세요. 압력이 해제되기 전에 뚜껑을 열면 화상, 부상, 재산 손실이 발생할 수 있습니다. 안전, 유지 관리 및 보증에 관한 내용을 주의 깊게 읽으세요.

초기 설정

사용 전 세척

1. 본체의 내솥은 뜨거운 물과 세척제로 세척하세요. 헹군 다음 부드러운 천을 사용하여 외부를 건조시키세요. 식기세척기를 사용할 수도 있습니다.
2. 본체 내부의 발열 소자는 부드러운 천으로 닦아 물기와 음식물 찌꺼기가 남아있지 않도록 합니다.

물받이 설치하기

물받이는 본체의 뒤쪽에 위치하며 물고임 방지 배수로에서 넘친 수분을 축적합니다. 조리하기 전에 설치하고, 매번 비우고 헹구세요.

물받이 꺼내기

- 본체에서 물받이를 수평으로 당겨서 분리합니다. 본체에서 물받이를 아래로 당기지 마십시오.

참고: 본체의 탭과 물받이의 홈

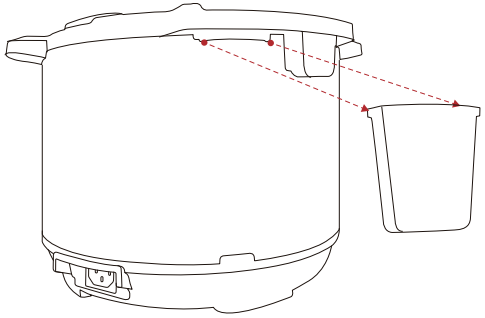

물받이 설치

- 물받이의 홈을 본체 뒷면의 탭과 잘 배열한 후, 자리에 밀어 넣으세요.

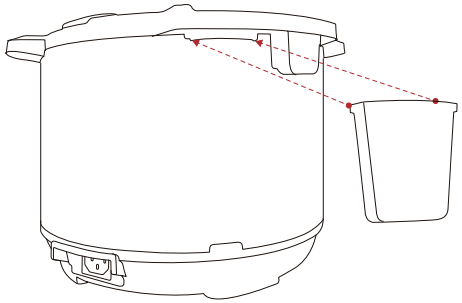

실리콘 패킹 사용하기

뚜껑이 닫히면 뚜껑 밑면에 설치된 실리콘 패킹이 뚜껑과 조리기 받침대 사이를 밀폐하여 공기를 차단합니다.

- 실리콘 패킹은 사용 전에 반드시 설치해야 하며 사용 후에는 매번 세척해야 합니다.

참고: 제품에는 실리콘 패킹이 장착된 상태입니다.

- 실리콘 패킹은 사용할수록 늘어납니다.
  제품을 안전하게 보관하려면 12~18개월마다 실리콘 패킹을 교체하세요.
  늘어나거나 변형, 손상된 경우에는 더 빨리 교체하세요.

실리콘 패킹 설치하기

1. 실리콘 패킹을 실리콘 패킹 걸이 위에 놓고 누르세요. 덜컹거리지 않도록 확인하면서 단단하게 누르세요.
2. 실리콘 패킹은 잘 맞아야 하며, 뚜껑을 뒤집어도 빠지지 않아야 합니다.

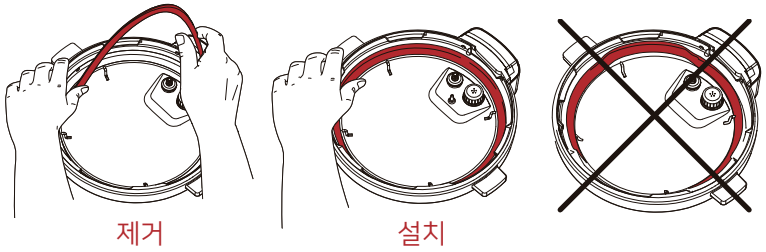

실리콘 패킹 제거하기

1. 실리콘 패킹 걸이 뒷부분에서 실리콘 패킹의 가장자리를 잡고 빼세요.
2. 실리콘 패킹 걸이가 고정되어 있고, 뚜껑 주위의 높이가 균일한지 확인하세요. 실리콘 패킹 걸이가 변형된 경우 고객센터에 문의하세요.

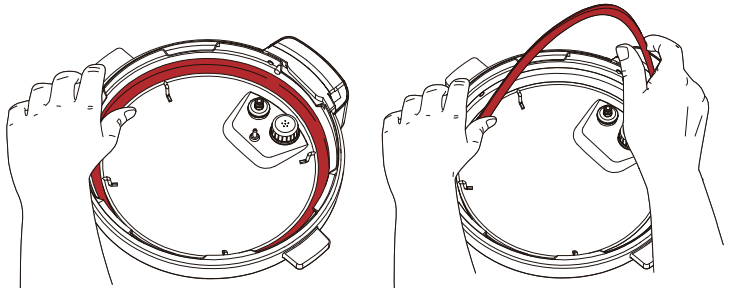

플러그인 코드

- 인스턴트팟 에센셜을 사용할 준비가 되었으면 장치 뒷면의 전원 소켓에 전기 코드를 꽂으세요.

사전 테스트

새 제품을 처음 사용할 때는 요리 전 사전 테스트를 해보는 것을 권장합니다.

사전 테스트 방법:

1. 내솥에 375 ml 이상의 물을 넣고 내솥을 본체에 넣으세요.
2. 본체 위에 뚜껑을 올리고 잠그세요.
   7페이지 뚜껑을 닫고 잠그는 방법을 참조하세요.
3. 조그셔틀을 돌려 컨트롤 패널에서 압력 요리 버튼을 선택하세요.
4. 시작하려면 시작 버튼을 누르세요.
5. 예열 중에는 화면에 원이 순환됩니다.
6. 디스플레이에 카운트다운 시간이 표시되며, 조리 모드가 시작되면 가운데 점이 깜박입니다.
7. 보온 버튼을 눌러 보온 설정을 해제하세요.
8. 조리가 끝나면 뚜껑을 바로 열지 마세요.
9. 플로트 밸브가 내려가고 압력이 줄면 안전하게 뚜껑을 열 수 있습니다.
   8페이지 뚜껑의 잠금을 풀고 여는 방법을 참조하세요.
10. 벤트 포지션으로 전환하여 증기를 배출하세요.
11. 뚜껑을 열고 잠금을 해제하세요.
12. 남은 물은 버리고 내솥은 깨끗이 씻어 건조시키세요.

이제 인스턴트팟 에센셜을 사용하시면 됩니다!

압력 요리

압력 요리를 하려면 사전 테스트와 같은 단계를 따르세요.
다만 이번에는 음식과 물을 추가하세요!

압력 요리는 음식을 빠르고 균일하게 요리하기 위해 높은 압력의 증기를 사용합니다.
각 스마트 프로그램은 특정 유형의 음식을 요리할 때 높은 압력을 설계되었습니다.
조리법에 따라서 설정을 조절할 수 있습니다.

아래의 조리법에서 권장하는 설정을 따르세요.

프로그램	권장 조리 시간 (예열 시간 제외)	조리 시간 조절 범위
닭	10 분 (00:10)	00:00 - 04:00 (0 - 4 시간)
야채 스튜	8 분 (00:08)	00:00 - 04:00 (0 - 4 시간)
파스타	1 분 (00:01)	00:00 - 04:00 (0 - 4 시간)
달걀	5 분 (00:05)	00:00 - 04:00 (0 - 4 시간)

예열 시간은 내솥에 있는 재료의 양에 따라 달라집니다.

기타 설정

- 모든 압력 요리 프로그램은 자동 보온이 기본적으로 설정되어 있습니다.
- 모든 압력 요리 프로그램에서 예약 취사를 사용할 수 있습니다.

압력 요리하기

준비

조리법에 따라서 재료를 자르고, 다지고, 양념하세요.

예열

1. 내솥에 재료를 넣은 다음 본체에 넣으세요.
2. 내솥에 원하는 액체를 최소 375 ml 이상 넣으세요.
3. 본체 위에 뚜껑을 올리고 잠그세요.
4. 조그셔틀을 돌려 컨트롤 패널에서 압력 요리를 선택하세요.
5. 예열 중 화면에 원이 순환되는 모양이 표시됩니다.

6. 디스플레이에 카운트다운 시간이 표시됩니다.
7. 기본 온도는 설정되어 있으며, 시간은 조정할 수 있습니다.
   아래쪽 조그셔틀을 조정하거나 온도 / 타이머를 누르려면 조그셔틀을 돌려 변경하고 조그셔틀을 눌러 선택을 확인하세요.
8. 모든 준비가 끝나면 시작 버튼을 누르세요.
9. 압력이 증가하기 시작합니다.

요리하기

10. 일단 조리 모드가 되면 가운데 점들이 깜박거립니다.
11. 조리 시간이 카운트 다운되기 시작합니다. 조리가 완료되면 보온이 자동으로 켜집니다. 보온을 해제하려면 컨트롤 패널의 취소 버튼을 누르세요.

완료하기

12. 조리 시간이 00:00이 되면 조리가 중지됩니다.
13. 조리가 완료되면 보온 설정이 자동으로 켜집니다.
    예약 취사를 하려면 컨트롤 패널의 예약 취사 시간 버튼을 누르세요.

예약 취사를 하려면 버튼을 누르고 조리 시작 전에 시간을 선택하세요.

증기 배출하기

조리법에 맞는 증기 배출 방법을 선택하세요.

자세한 내용은 8페이지의 '증기 배출 방법'을 참조하세요.

수분을 사용한 증기 생성

압력 요리는 필요한 증기를 생산하기 위해서 내솥에 수분이 필요합니다.
인스턴트팟 에센셜의 크기에 따라 필요한 최소 수분량은 다음과 같습니다.

팟의 크기	증기 생성에 필요한 최소 수분량*
5.7 L / 6 Qt	1 1/2 컵 (375 mL / 12 oz)
7.6 L / 8 Qt	2 컵 (500 mL / 16 oz)

**조리법에 따로 명시되지 않은 경우*

압력 요리용 액체는 육수, 수프 또는 주스와 같은 수성의 액체가 사용됩니다. 캔에 든 수프,응축된 수프 또는 크림으로 만든 수프를 사용하는 경우에는 앞의 지침에 따라서 물을 넣으세요.

슬로우 쿡

슬로우 쿡은 여러분이 가장 좋아하는 할머니 손맛처럼 끓이고 찌는 조리법을 제공합니다. 이 프로그램은 압력을 사용하지 않습니다.

아래의 조리법에서 권장하는 설정을 따르세요.

프로그램	권장 조리 시간 (예열 시간 제외)	조리 시간 조절 범위
소고기 스튜	6 시간 (06:00)	00:30 - 24:00 (30 분 – 24 시간)
국 / 스프	4 시간 (04:00)	00:30 - 24:00 (30 분 - 24 시간)
죽	1 시간 (01:00)	00:30 - 24:00 (30 분 - 24 시간)

기타 설정

- 자동 보온 기능은 모든 슬로우 쿡 프로그램에서 기본으로 설정되어 있습니다.
- 모든 슬로우 쿡에서 예약 취사를 사용할 수 있습니다.
- 일부 슬로우 쿡 프로그램에서는 예열을 사용할 수 없습니다. 온도는 최적의 온도까지 상승하고 슬로우 쿡 프로그램을 위해 온도를 유지합니다.

요리하기

준비

조리법에 따라서 재료를 자르고, 다지고, 양념하세요.

요리하기

1. 내솥에 재료를 넣은 다음 본체에 넣으세요.
2. 내솥에 원하는 액체를 넣으세요.
3. 본체위에 뚜껑을 올리고 잠그세요.
4. 조그셔틀을 돌려 컨트롤 패널에서 슬로우 쿡을 선택하세요.
5. 예열 중 화면에 원이 순환되는 모양이 표시됩니다.
6. 기본 조리 온도는 설정되어 있으며, 조리 시간은 조정할 수 있습니다. 아래쪽 조그셔틀을 조정하거나 온도 / 타이머를 누르려면 조그셔틀을 돌려 변경하고 조그셔틀을 눌러 선택을 확인하세요.
7. 모든 준비가 끝나면 시작 버튼을 누르세요.
8. 조리 모드가 되면 가운데 점들이 깜박거립니다.
9. 조리 시간이 카운트 다운되기 시작합니다.

완료하기

10. 조리 시간이 00:00이 되면 조리가 중지됩니다.
11. 조리가 완료되면 보온 설정이 자동으로 켜집니다. 보온 기능을 해제하려면 컨트롤 패널의 취소 버튼을 누르세요.

예약 취사를 하려면 버튼을 누르고 조리 시작 전에 시간을 선택하세요.

밥 / 잡곡

밥 / 잡곡 프로그램은 압력 증기를 사용하여 빠르고 균일하게 쌀을 조리합니다. 조리 전 기름을 조금 넣으면 식감이 더욱 좋습니다. 조리법에 따라 설정을 조정할 수 있습니다.

아래의 조리법에서 권장하는 설정을 따르세요.

프로그램	권장 조리 시간 (예열 시간 제외)	조리 시간 조절 범위
쾌속	3 분 (00:03)	00:00 - 02:00 (0 - 2 시간)
백미	12 분 (00:12)	00:00 - 02:00 (0 - 2 시간)
현미	30 분 (00:30)	00:00 - 02:00 (0 - 2 시간)

예열 시간은 내솥에 있는 재료의 양에 따라 달라집니다.

기타 설정

- 모든 밥 / 잡곡 프로그램은 자동 보온이 기본적으로 설정되어 있습니다.
- 모든 밥 / 잡곡 프로그램에서 예약 취사를 사용할 수 있습니다.

밥 / 잡곡 조리하기

준비

조리법에 따라서 재료를 자르고, 다지고, 양념하세요.

예열

1. 내솥에 재료를 넣은 다음 본체에 넣으세요.
2. 내솥에 원하는 액체를 넣으세요.
3. 본체위에 뚜껑을 올리고 잠그세요.
4. 조그셔틀을 돌려 컨트롤 패널에서 밥 / 잡곡을 선택하세요.
5. 예열 중 화면에 원이 순환되는 모양이 표시됩니다.
6. 디스플레이에 카운트다운 시간이 표시됩니다.
7. 기본 조리 온도는 설정되어 있으며, 조리 시간은 조정할 수 있습니다.
   아래쪽 조그셔틀을 조정하거나 온도 / 타이머를 누르려면 조그셔틀을 돌려 변경하고 조그셔틀을 눌러 선택을 확인하세요.

8. 모든 준비가 끝나면 시작 버튼을 누르세요.
9. 예열을 시작합니다.

조리하기

10. 조리 모드가 되면 가운데 점들이 깜박거립니다.
11. 조리 시간이 카운트 다운되기 시작합니다.

완료하기

12. 조리 시간이 00:00이 되면 조리가 중지됩니다.
13. 조리가 완료되면 보온 설정이 자동으로 켜집니다.
    보온 기능을 해제하려면 컨트롤 패널의 취소 버튼을 누르세요.

예약 취사를 하려면 버튼을 누르고 조리 시작 전에 시간을 선택하세요.

증기 배출하기

조리법에 맞는 증기 배출 방법을 선택하세요.

자세한 내용은 8페이지의 '증기 배출 방법'을 참조하세요.

찜

찜 프로그램은 증기를 사용하지만 압력 없이 조리합니다. 특히 브로콜리, 애호박, 당근과 같은 채소에 유용합니다. 조리법에 따라 설정을 조정할 수 있습니다.

아래의 조리법에서 권장하는 설정을 따르세요.

프로그램	권장 조리 시간 (예열 시간 제외)	조리 시간 조절 범위
생선	15 분 (00:15)	00:00 - 04:00 (0 – 4시간)
야채	10 분 (00:10)	00:00 - 04:00 (0 – 4 시간)
만두	10 분 (00:10)	00:00 - 04:00 (0 – 4시간)

기타 설정

- 자동 보온이 기본적으로 설정되어 있습니다.
- 예약 취사를 사용할 수 있습니다.
- 예열 시간은 내솥에 있는 재료의 양에 따라 달라집니다.

찜 조리하기

준비

조리법에 따라서 재료를 자르고, 다지세요.

예열하기

1. 내솥에 물을 약 2.5 cm - 5 cm 정도 채우고 찜 바스켓을 내솥에 놓으세요.
2. 그 다음 재료들을 접시나 그릇에 담고 찜 바스켓 위에 올려주세요.
3. 본체 위에 뚜껑을 올리고 잠그세요.
4. 조그셔틀을 돌려 컨트롤 패널에서 압력 요리를 선택하세요.
5. 예열 중 화면에 원이 순환되는 모양이 표시됩니다.
6. 디스플레이에 카운트다운 시간이 표시됩니다.

7. 기본 조리 온도는 설정되어 있으며, 조리 시간은 조정할 수 있습니다. 아래쪽 조그셔틀을 조정하거나 온도 / 타이머를 누르려면 조그셔틀을 돌려 변경하고 조그셔틀을 눌러 선택을 확인하세요.
8. 모든 준비가 끝나면 시작 버튼을 누르세요.
9. 예열이 시작됩니다.

조리하기

10. 일단 조리 모드가 되면 가운데 점들이 깜박거립니다.
11. 조리 시간이 카운트 다운되기 시작합니다.

완료하기

12. 조리 시간이 00:00이 되면 조리가 중지됩니다.

예약 취사를 하려면 버튼을 누르고 조리 시작 전에 시간을 선택하세요.

볶음

프라이팬이나 소스팬 대신에 볶음을 사용하세요. 볶음은 음식의 맛을 깊게 하거나, 끓이거나, 걸쭉하게 하거나, 소스를 졸이는 데 사용할 수 있습니다.

아래의 조리법에서 권장하는 설정을 따르세요.

프로그램	권장 조리 시간 (예열 시간 제외)	조리 시간 조절 범위
닭	30분 (180℃)	00:01 - 01:00 (1 분 - 1 시간)
야채	15분 (180℃)	00:01 - 01:00 (1 분 - 1 시간)
버섯	10분 (180℃)	00:01 - 01:00 (1 분 - 1 시간)

예열 시간은 내솥에 있는 재료의 양에 따라 달라집니다.

기타 설정

- 자동 보온이 기본적으로 설정되어 있습니다.
- 예약 취사를 사용할 수 없습니다.
- 시간은 내솥에 있는 재료의 양에 따라 달라집니다.

볶음 조리하기

준비

조리법에 따라서 재료를 자르고, 다지고, 양념하세요.

예열

1. 내솥에 재료를 넣은 다음 본체에 넣으세요.
2. 조그셔틀을 돌려 컨트롤 패널에서 볶음을 선택하세요.
3. 예열 중 화면에 원이 순환되는 모양이 표시됩니다.
4. 디스플레이에 카운트다운 시간이 표시됩니다.
5. 기본 조리 온도는 설정되어 있으며, 시간은 조정할 수 있습니다.
   아래쪽 조그셔틀을 조정하거나 온도 / 타이머를 누르려면 조그셔틀을 돌려 변경하고 조그셔틀을 눌러 선택을 확인하세요.

6. 모든 준비가 끝나면 시작 버튼을 누르세요.
7. 장치가 예열을 시작합니다.

조리하기

8. 재료를 추가하고, 뚜껑을 닫지 마세요. 내솥에 기름을 추가하면 음식의 조리를 돕고, 음식이 서로 달라붙지 않습니다.
9. 일단 조리 모드가 되면 가운데 점들이 깜박거립니다.
10. 조리 시간이 카운트 다운되기 시작합니다.

완료하기

11. 조리가 끝나면, 시간이 00:00이 되고, 조리가 중지됩니다.

압력 요리 또는 슬로우 쿡 전에 볶음하기

인스턴트팟의 볶음 기능을 통해 마이야르 반응을 일으켜 맛과 풍미를 살려보세요.

1. 재료를 볶음으로 조리하세요.
2. 취소를 누르세요.
   압력 요리나 슬로우 쿡으로 전환하기 전에 내솥을 디글레이즈할 수 있습니다. (아래 디글레이즈를 확인하세요.)
3. 조리를 완료하려면 스마트프로그램을 선택하세요.

디글레이즈

디글레이즈는 뜨거운 팬에 캐러멜라이즈화 되어 눌러붙은 육즙에 액체를 첨가하여 소스를 만드는 데 사용할 수 있습니다.

1. 내솥에서 음식을 꺼내세요.
2. 물, 육수 또는 와인을 넣으세요.
3. 나무 숟가락이나 실리콘 주걱으로 내솥 바닥에 붙은 음식을 떼어내세요.

케이크

케이크 스마트 프로그램은 고압의 증기를 사용하여 케이크, 특히 치즈 케이크를 빠르고 균일하게 조리할 수 있습니다. 조리법에 따라서 설정을 조정할 수 있습니다.

아래의 조리법에서 권장하는 설정을 따르세요.

프로그램	권장 조리 시간 (예열 시간 제외)	조리 시간 조절 범위
스펀지 케이크	10 분 – 15 분 (00:10 - 00:15)	00:00 - 02:00 (0 - 2 시간)

예열 시간은 내솥에 있는 재료의 양에 따라 달라집니다.

기타 설정

- 자동 보온이 기본적으로 오프로 설정되어 있습니다.
- 예약 취사를 사용할 수 있습니다.

케이크 조리하기

준비

조리법에 따라서 재료를 준비하세요.

예열하기

1. 스프링 형태의 틴에 재료를 넣고, 내솥의 찜 케이크 틴을 올려놓으세요.
2. 내솥에 원하는 액체를 최소 375 ml 이상 넣으세요.
3. 본체 위에 뚜껑을 올리고, 뚜껑을 잠그세요.
4. 컨트롤 패널에서 케이크를 누르세요.
5. 예열 중 화면에 원이 순환되는 모양이 표시됩니다.
6. 디스플레이에 카운트다운 시간이 표시됩니다.
7. 기본 조리 온도는 설정되어 있으며, 조리 시간은 조정할 수 있습니다.
   아래쪽 조그셔틀을 조정하거나 온도 / 타이머를 누르려면 조그셔틀을 돌려 변경하고 조그셔틀을 눌러 선택을 확인하세요.
8. 모든 준비가 끝나면 시작 버튼을 누르세요.
9. 예열을 시작합니다.

조리하기

10. 조리 모드가 되면 가운데 점들이 깜박거립니다.
11. 조리 시간이 카운트 다운되기 시작합니다.

완료하기

12. 조리 시간이 00:00이 되면 조리가 중지됩니다.

조리법에 맞는 증기 배출 방법을 선택하세요.

증기 배출하기

조리법에 맞는 증기 배출 방법을 선택하세요.

조리법에 맞는 증기 배출 방법을 선택하세요.

수비드

수비드는 진공으로 밀봉된 식품용 봉지에 음식을 담아 물 속에서 오랫동안 조리하는 방식입니다. 음식의 즙이 흘러나와 맛을 더하고, 부드러워집니다. 이 프로그램은 압력을 사용하지 않습니다.

압력 요리 뚜껑을 사용하여 정확한 온도를 유지해야 합니다.

아래의 조리법에서 권장하는 설정을 따르세요.

프로그램	권장 조리 시간 (예열 시간 제외)	조리 시간 조절 범위
연어	45 분 (00:45)	00:30 - 24:00 (30분 - 24 시간)
치킨	2 시간 (02:00)	00:30 - 24:00 (30분 - 24 시간)
양 / 쇠고기	2 시간 (02:00)	00:30 - 24:00 (30분 - 24 시간)
계란	30 분 (00:30)	00:30 - 24:00 (30분 - 24 시간)

기타 설정

- 자동 보온이 기본적으로 오프로 설정되어 있습니다.
- 예약 취사를 사용할 수 없습니다.
- 예열 시간은 내솥에 있는 재료의 양에 따라 달라집니다.

수비드 재료

- 집게
- 음식이 새지 않고, 공기가 통하지 않고 재밀봉 가능한 식품용 봉지
- 진공 포장기 및 음식이 새지 않는 진공 밀봉기 및 안전한 밀봉 봉지

수비드 요리하기

준비

1. 조리법에 따라서 재료를 자르고, 다지고, 양념하세요.
2. 봉지나 파우치에 재료를 넣고 단단히 밀봉하세요.

예열

1. 내솥에 재료를 넣은 다음 본체에 넣고 뚜껑을 닫고 잠그세요.
2. 내솥에 원하는 액체를 최소 375 ml 이상 넣으세요. 쿠킹 파우치가 액체에 충분히 잠겨야 훌륭하게 조리됩니다.
3. 조그셔틀을 돌려 컨트롤 패널에서 수비드를 선택하세요.
4. 시작 버튼을 누르세요.
5. 예열 중 화면에 원이 순환되는 모양이 표시됩니다.
6. 디스플레이에 카운트다운 시간이 표시됩니다.
7. 기본 조리 온도는 설정되어 있으며, 조리 시간은 조정할 수 있습니다. 아래쪽 조그셔틀을 조정하거나 온도 / 타이머를 누르려면 조그셔틀을 돌려 변경하고 조그셔틀을 눌러 선택을 확인하세요.
8. 모든 준비가 끝나면 시작 버튼을 누르세요.
9. 예열이 시작됩니다.

조리하기

10. 쿠킹 봉지 / 파우치를 내솥에 넣으세요.
11. 조리 모드가 되면 가운데 점들이 깜박거립니다.
12. 조리 시간이 카운트 다운되기 시작합니다.

완료하기

13. 조리가 완료되면 시간이 00:00이 되고, 조리가 중단됩니다.

음식 꺼내기

뚜껑을 열고, 집게로 조심스럽게 파우치를 꺼내세요.

DIY

원하는 온도와 시간을 직접 정해서 인스턴트팟 에센셜의 DIY(Do-It-Yourself) 기능을 사용할 수 있습니다.

아래의 조리법에서 권장하는 설정을 따르세요.

프로그램	권장 조리 시간 (예열 시간 제외)	조리 시간 조절 범위
맥앤치즈	30 분 (180 ℃)	00:00 - 04:00 (0 - 4 시간)
허니 폭 립	40 분 (180℃)	00:00 - 04:00 (0 - 4 시간)
커리 치킨	60 분 (110℃)	00:00 - 04:00 (0 - 4 시간)
요거트	480 분 (46℃)	00:00 - 04:00 (0 - 4 시간)

예열 시간은 내솥에 있는 재료의 양에 따라 달라집니다.

기타 설정

- 자동 보온을 사용할 수 없습니다.
- 예약 취사를 사용할 수 없습니다.

DIY 방법

준비

조리법에 따라서 재료를 자르고, 다지고, 양념하세요.

예열

1. 내솥에 재료를 넣은 다음 본체에 넣으세요.
2. 내솥에 원하는 액체를 최소 375 ml 이상 넣으세요.
3. 조그셔틀을 돌려 컨트롤 패널에서 DIY를 선택하세요.
4. 예열 중 화면에 원이 순환되는 모양이 표시됩니다.
5. 디스플레이에 카운트다운 시간이 표시됩니다.

6. 기본 조리 온도는 설정되어 있으며, 조리 시간은 조정할 수 있습니다. 아래쪽 조그셔틀을 조정하거나 온도 / 타이머를 누르려면 조그셔틀을 돌려 변경하고 조그셔틀을 눌러 선택을 확인하세요.
7. 모든 준비가 끝나면 시작 버튼을 누르세요.
8. 예열이 시작됩니다.

조리하기

9. 조리 모드가 되면 가운데 점들이 깜박거립니다.

완료하기

10. 조리가 완료되면 시간이 00:00이 되고 조리가 중지됩니다.

보온

대부분의 스마트 프로그램에서 요리한 후 보온 기능이 자동으로 켜지도록 선택할 수 있으며, 보온 기능을 별도로 사용하여 음식을 다시 데울 수도 있습니다.

요리 후 보온

1. 요리가 완료되면 자동 보온이 시작됩니다.
   타이머는 최대 10시간까지 경과된 시간을 표시합니다.
2. 자동 보온을 끄려면 조리 중 또는 자동 보온 중에 보온 버튼을 누르세요.
   버튼 위의 불이 꺼집니다.

재가열

1. 대기 모드에서 보온 버튼을 누르세요.
2. 선택을 위해서 조그셔틀을 누르세요. 변경하려면 조그셔틀을 돌려 타이머를 변경하고, 다시 조그셔틀을 눌러 확인하세요.
3. 기본 온도가 반짝거립니다. 선택하려면 조그셔틀을 누르세요.
   변경하려면 조그셔틀을 눌러서 변경하세요.

프로그램	권장 조리 시간 (예열 시간 제외)	조리 시간 조절 범위
수동	10 시간 (10:00)	00:10 - 24:00 (10 분 – 24 시간)

세척

인스턴트팟 에센셜을 사용한 다음에는 매번 세척하세요. 세척 전에 제품의 플러그를 뽑고 모든 부품을 실온으로 식히세요. 사용 및 보관 전에 모든 표면이 건조한지 확인하세요.

부품	세척 방법
뚜껑 및 부품 • 압력 안전장치 • 실리콘 패킹 • 압력 배출 벤트 • 실리콘 캡 • 압력 배출 커버	• 뜨거운 물과 순한 식기용 세척제를 이용하여 손세척하거나, 식기세척기, 상단 선반에서 세척하세요. • 세척 전에 뚜껑에서 모든 작은 부품을 제거하세요. • 압력 밸브 및 차단 실드를 제거한 상태에서 증기 배출 파이프 내부를 청소하여 막히지 않도록 하세요. • 설거지 후 뚜껑의 물기를 빼려면 뚜껑 손잡이를 잡고 세면대 위에서 뚜껑을 세로로 잡고 끝까지 돌리세요. • 세척 후에는 뚜껑을 뒤집어서 본체 위에 보관하세요. • 냄새가 빠지도록 실리콘 패킹을 통풍이 잘 되는 곳에 보관하세요. • 실리콘 패킹의 악취를 제거하려면 내솥에 물 1컵(250 mL)과 흰색 식초 1컵(250 mL)을 넣고 압력 요리를 5~10분간 실행한 후 빠른 증기 배출을 사용하세요.
내솥	• 매번 사용 후에는 세척하세요. • 뜨거운 물과 순한 세척제로 손세척하거나, 식기 세척기로 세척하세요* • 물때는 식초에 적신 스펀지로 문질러서 제거하세요. • 잘 지워지지 않는 얼룩이나 불에 탄 음식 잔여물의 경우, 청소하기 전에 몇 시간 동안 뜨거운 물에 담가 두세요. • 모든 외부 표면을 건조시킨 후 본체에 보관하세요.
전선	• 마른 행주로 전선의 모든 부분을 문지르세요.
본체	• 마른 행주로 본체 내부와 응축 림을 닦아내고 공기 중에 건조시키세요. • 부드러운 천이나 스펀지로 본체와 컨트롤 패널의 바깥쪽을 닦으세요.

**식기세척기 세척 후 일부 변색이 발생할 수 있지만, 제품의 안전과 성능에는 영향을 미치지 않습니다.*

제품사항

제품코드	모델명	용량	소비전력	정격전압	무게	사이즈
112-1345-01-KS	Essential 60	5.7 L	1000 W	220-240V~, 50-60Hz	5.2 kg	cm : 31.0 L x 34.0 W x 33.0 H
113-1345-01-KS	Essential 80	7.6 L	1200 W	220-240V~, 50-60Hz	6.8 kg	cm : 33.5 L x 38.0 W x 36.5 H

Instant™

Instant Brands LLC.
3025 Highland Parkway Suite 700
Downers Grove, IL 60515 U.S.A

수입판매자
코렐 브랜드 코리아㈜
서울시 강남구 테헤란로 407 EK타워 4층

고객 센터
(02)2670-7800
corellebrands@naver.com
www.instantpot.co.kr

인스턴트 브랜드 공식 네이버 카페를 가입하고 다양한 정보를 공유하세요!
http://cafe.naver.com/instantbrands

@instantbrandskr
@instantbrandskr

인스턴트팟 에센셜을 구매하신 후,
제품등록을 반드시 진행해주세요!

Copyright © 2022 Instant Brands™ LLC
629-0111-02

Instant Brands LLC
3025 Highland Parkway Suite 700
Downers Grove, IL 60515 U.S.A

instanthome.com

© 2022 Instant Brands LLC.
140-3090-01-0301