Instant™

ZEST™ Rice & Grain Cooker
제스트 전기밥솥

환영인사
초기설정
제품 명칭 설명
시작하기
기타 조작방법
스마트 프로그램
고객센터

시작가이드

인스턴트팟 사이트에서
사용 방법과 다양한 팁을 참고하세요.

instantpot.co.kr

Welcome to the world of Instant cooking.

Thank you for welcoming us into your kitchen.

Having families ourselves, we developed the Instant™ Zest™ to allow busy families and professionals alike to cook healthy, delicious meals more easily and in less time.
We have partnered with chefs, authors and bloggers to compile a collection of recipes that we hope you enjoy!

Happy cooking,

Robert J. Wang | 로버트 J 왕
Founder & Chief Innovation Officer | 설립자 & 최고혁신경영자

손쉬운 요리의 세계로 오신 것을 환영합니다.

우리는 바쁜 현대인들이 가족과 건강하고
맛있는 식사를 더욱 쉽고 빠르게 할 수 있도록 돕기 위해
인스턴트 제스트 전기밥솥을 개발하였습니다.

우리는 요리연구가, 작가, 요리 블로거들과 협업하여
제스트를 활용한 다양한 요리 레시피를 개발하고 있습니다.

제스트와 함께
즐거운 요리를 경험하세요!

초기설정

- 밥솥 내부와 외부의 포장재를 전부 제거한 후 모든 부품이 포함되어 있는지 확인하십시오.
- 밥솥을 안정적이고 평평한 표면에 외부 열기와 떨어진 곳에 올려 두십시오.
- 사용 전 안전사항, 유지관리 제품 보증서 책자의 모든 '중요 안전사항'을 읽으십시오. 이를 따르지 않으면 재산 피해나 부상을 입을 수 있습니다.
- 처음 사용하기 전에 동봉된 안전사항, 유지관리, 제품 보증서 책자의 '보관 및 세척 방법'에 따라 밥솥을 세척하십시오.
- 뚜껑의 안전 스티커나 밥솥 본체 뒷면의 등급 라벨을 제거하지 마십시오.

⚠ CAUTION

밥솥을 레인지에서 절대 사용하지 마십시오.
뜨거운 가스 레인지, 전기 레인지, 가열한 오븐에서 사용하거나 가까이에 두지 마십시오.
외부의 열기로 제품이 손상될 수 있습니다.

Product Overview

제품 명칭 설명

제품 구성

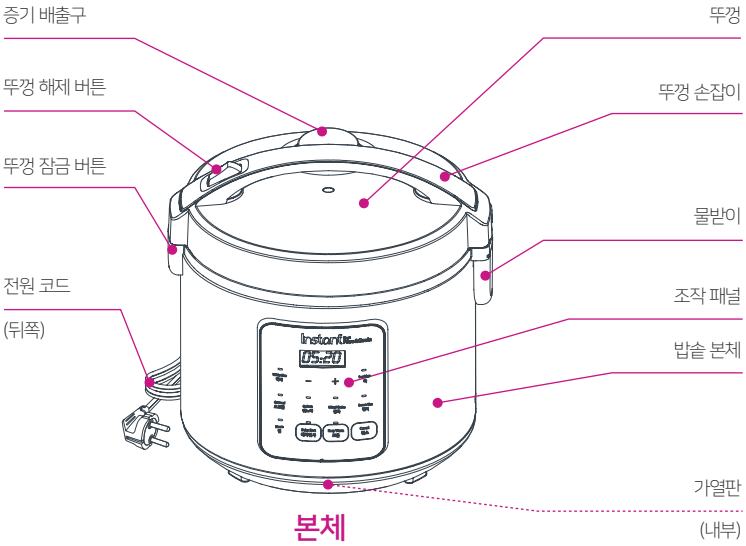

이미지는 참고용이므로 실제 제품을 확인하십시오.

Getting Started

시작하기

1 뚜껑 손잡이의 해제 버튼을 누른 채 뚜껑을 여십시오.

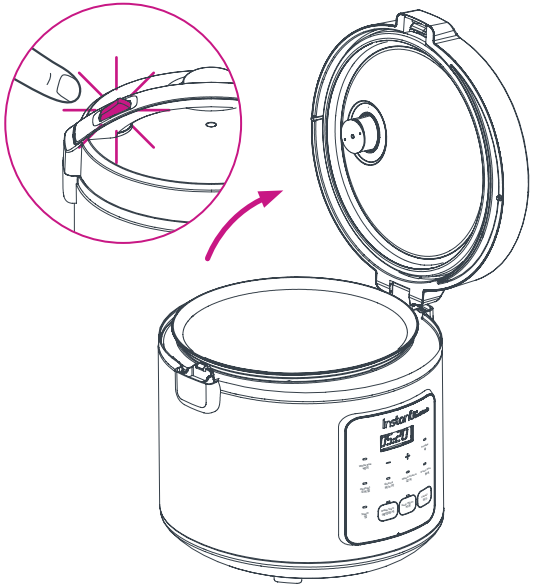

2 밥솥 본체에서 내솥을 꺼내십시오.

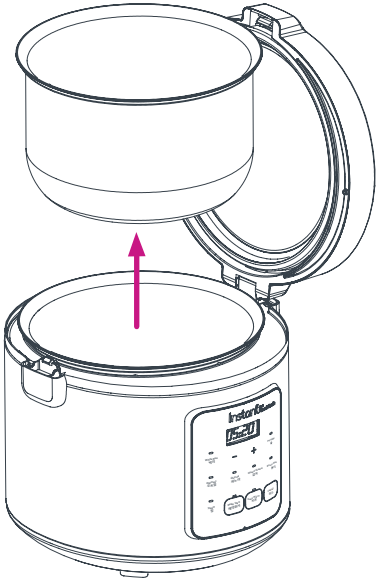

*주의 : 뚜껑은 밥솥 본체에서 분리되지 않습니다.

3 레시피에 따라 내솥에 곡물과 조리용 액체를 넣으십시오.

4 내솥을 밥솥 본체에 넣으십시오.

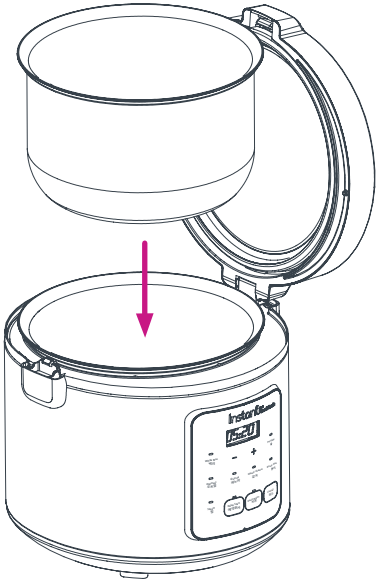

5 뚜껑을 닫으십시오.
바르게 닫히면 딸각 소리가 납니다.

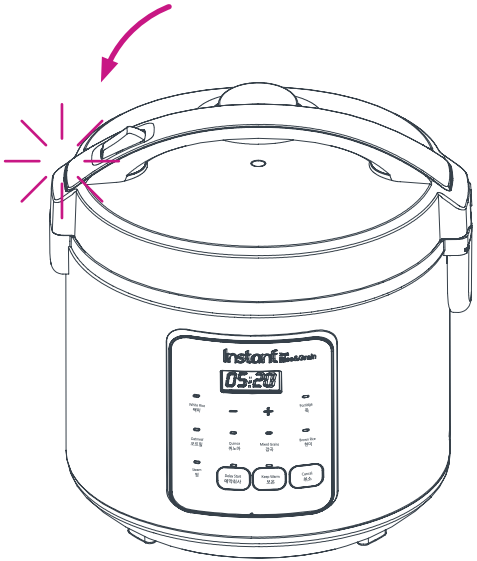

6 코드를 220V 전원에 꽂으십시오.

밥솥이 대기 상태이면
디스플레이에 **꺼짐(OFF)**이
표시됩니다.

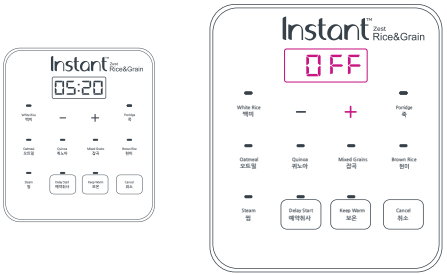

7 스마트 프로그램을 선택하십시오.

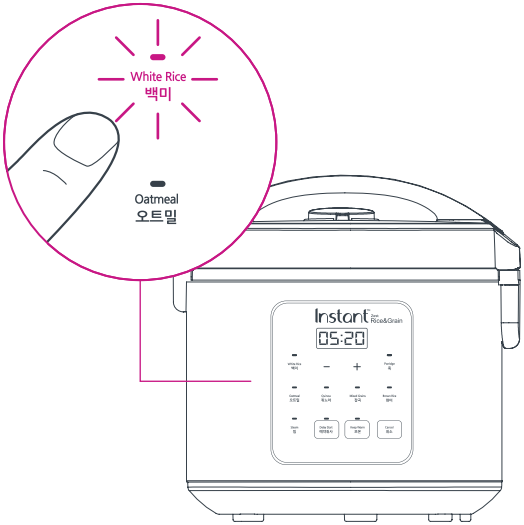

8 필요하면 - /+ 버튼을 눌러 조리 시간을 조절하세요.

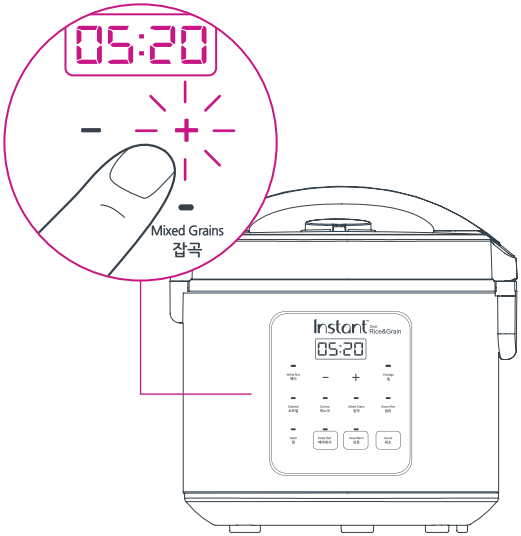

*주의 : 찜, 오트밀, 죽을 제외한 모든 스마트 프로그램에서는 곡물량에 따라 조리시간이 자동으로 설정됩니다.

9

메뉴를 선택한 후 5초가 지나면
밥솥이 가열되기 시작합니다.
자동 설정 프로그램에서는
디스플레이에 **켜짐(On)**이 표시됩니다.
수동 설정 프로그램(찜, 죽, 오트밀)에서는
시간이 카운트다운되며 표시됩니다.

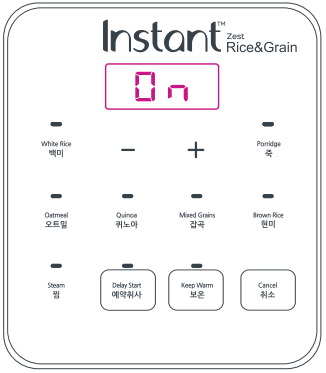

10

스마트 프로그램이 종료되면 밥솥은
보온(Keep Warm) 모드로 바뀌고
디스플레이에 **"종료(End)"**라고 표시됩니다.
이 기능을 취소하려면 언제든지
취소(Cancel) 버튼을 누르면 됩니다.

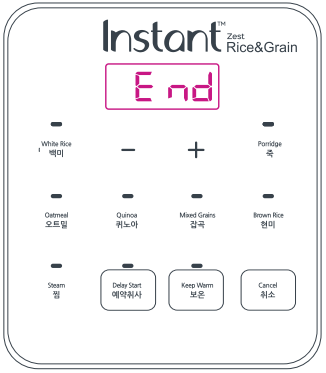

11 준비가 끝나면 뚜껑 손잡이의 뚜껑 해제 버튼을 누른 채 **조심스럽게** 뚜껑을 여십시오.

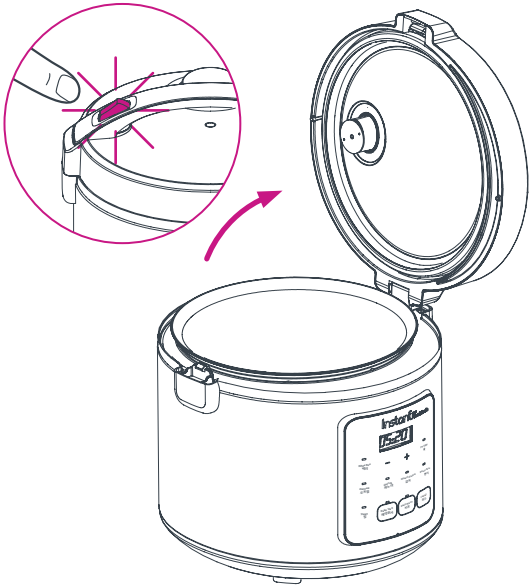

기타 조작방법

취소
(Cancel)

언제든지 버튼을 눌러 스마트 프로그램을 멈출수 있습니다.
밥솥은 대기 상태(Standby)로 돌아가고 디스플레이에
"OFF(꺼짐)"이 표시됩니다.

예약취사
(Delay Start)

최대 24시간 후까지 취사를 예약할 수 있습니다.
스마트 프로그램을 선택한 후 **'예약취사(Delay Start)'**
버튼을 눌러 설정을 켜십시오.
-/+ 버튼으로 예약취사 시작까지 남은 시간을 설정하십시오.
몇 초 후 밥솥에서 삑 소리가 나고 예약 조리 설정 시간이
카운트 다운되며 표시됩니다.

보온
(Keep Warm)

모든 스마트 프로그램은 기본적으로 보온 설정이 켜져 있습니다.
스마트 프로그램을 선택한 다음 **'보온(Keep Warm)'**
버튼을 눌러 설정을 끌 수 있습니다.

www.instantpot.co.kr 에서 사용 방법과 다양한 팁을 참고하세요.

Smart Programs

스마트 프로그램

스마트 프로그램

스마트 프로그램	곡물 : 물 비율	예상 조리 시간
백미	1 컵 : 1 ¼ 컵	25 – 60 분
현미	1 컵 : 1 ¼ 컵	40 – 90 분
오트밀	1 컵 : 3 컵	20 – 90 분
퀴노아	1 컵 : 1 ¼ 컵	30 – 60 분
찜	해당 없음	10 – 60 분
잡곡 (Zest 5L 모델만 해당)	1컵 : 1 ¼ 컵	40 - 90 분
죽 (Zest 5L 모델만 해당)	1컵 : 8컵	60 - 180 분

스마트 프로그램	온도	예상 조리 시간	주의
보온	저온(LO) / 고온(HI)	최대 10 시간	시작 버튼을 누르기 전에 보온 버튼을 눌러 온도 설정을 변경할 수 있습니다.

**주의 : 조리시간과 비율은 권장사항입니다.*

Instant™

instantpot.co.kr

Instant Brands Inc.
11-300 Earl Grey Dr, Suite 383
Ottawa, Ontario K2T 1C1
Canada

수입판매자 : 코렐브랜드코리아 (주)
서울시 강남구 테헤란로 407 EK타워 4층
고객센터 : 02-2670-7800

Copyright © 2020 Instant Brands™ Inc

664-0302-01