Instant™

VORTEX™
VORTEX™ PLUS

10L Air Fryer Oven

인스턴트 에어프라이어 오븐 볼텍스, 볼텍스 플러스

환영인사
초기설정
제품 명칭 설명
시운전 방법
로티세리 구성품 사용법
기타 조작 방법 및 스마트 프로그램
조리 시간
고객센터

시작가이드

인스턴트팟 사이트
instantpot.co.kr에서 사용방법과 다양한 팁을 참고하세요.

Welcome to the world of Instant cooking.

Hello! Thank you for welcoming us into your kitchen.

Having families ourselves, we developed the Instant™ Vortex™ family to allow busy families and professionals alike to cook healthy, delicious meals more easily and in less time.

We have partnered with chefs, authors and bloggers to compile a collection of recipes that we hope you enjoy!

Robert J. Wang | 로버트 J 왕
Founder & Chief Innovation Officer | 설립자 & 최고혁신경영자

손쉬운 요리의 세계로 오신 것을 환영합니다.

여러분의 주방에 초대해주셔서 감사합니다.

우리는 바쁜 현대인들이 가족과 건강하고 맛있는 식사를 더욱 쉽고 빠르게 할 수 있도록 돕기 위해 인스턴트 볼텍스 제품군을 개발하였습니다.

우리는 요리연구가, 작가, 요리 블로거들과 협업하여 인스턴트볼텍스를 활용한 다양한 요리 레시피를 개발하고 있습니다.

Initial setup
초기설정

초기설정

- 제품을 작동하기 전에 동봉된 안전사항, 유지관리, 제품 보증서 매뉴얼의 모든 '중요 안전사항'을 확인하십시오.
  이러한 안전사항을 숙지하고 따르지 않으면 오븐이 손상되거나 재산 피해나 부상을 입을 수 있습니다.
- 오븐 조리실 내부 구성품 및 오븐 내부와 오븐 주변의 모든 포장재를 제거하십시오.
- 안정적이고 평평한 표면에 오븐을 올려두고 가연성 물질이나 다른 가열 제품과 가까운 곳에 두지 마십시오.
  오븐 주변으로 최소한 5인치 / 13센티미터씩 공간이 확보되어야 합니다.
- 오븐 위에 아무 것도 올려놓지 마십시오.
- 증기 배출구를 막지 마십시오.
- 오븐을 레인지 위에 두고 사용하지 마십시오.
- 처음 오븐을 사용하기 전에 동봉된 *안전사항, 유지관리, 제품 보증서 매뉴얼*의 '관리 및 세척 방법'에 따라 세척하십시오.

⚠CAUTION 에어프라이어 오븐을 절대 레인지 위에 두고 사용하지 마십시오. 제품을 뜨거운 가스 버너, 전기 버너, 가열된 오븐 위에 올려놓거나 가까이 두지 마십시오. 에어프라이어 오븐 주변으로 최소한 5인치/13센티미터씩 공간을 확보하고 증기 배출구를 막지 마십시오. 이러한 사항을 따르지 않으면 부상이나 피해를 입을 수 있습니다.

제품 명칭 설명

볼텍스, 볼텍스 플러스 에어프라이어 오븐은 공기를 빠른 속도로 순환시켜 재료를 조리하여
기름을 적게 사용하거나 전혀 사용하지 않고도 음식의 바삭하고 풍부한 맛을 그대로 살려줍니다.

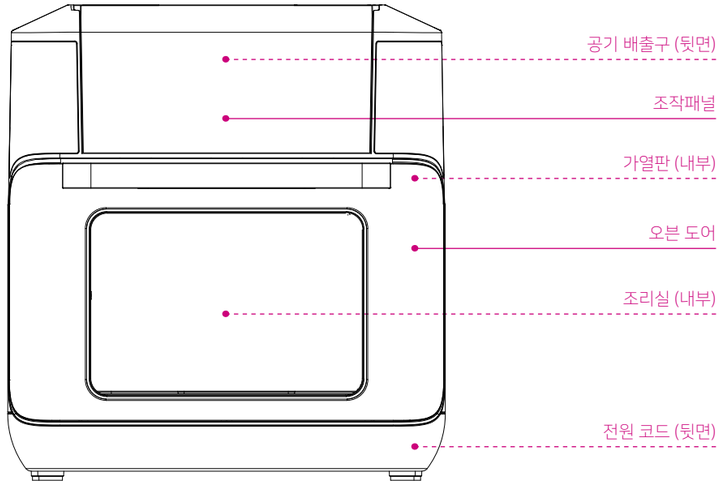

이미지 참고용이며 실제 제품과 상이할 수 있습니다.

에어프라이어 오븐 구성품

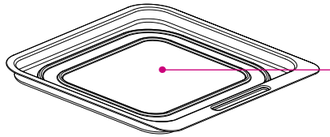

드립팬
(음식물 찌꺼기 받이)

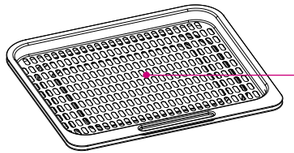

오븐용 트레이 (x2)

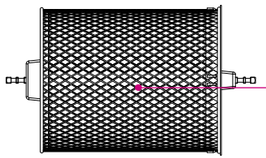

로티세리 바스켓
(통돌이 회전 바스켓)

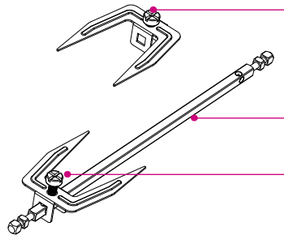

로티세리 포크 (x2)

로티세리 꼬챙이

고정 나사 (x2)

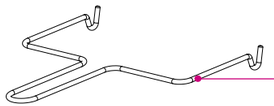

로티세리 통 집게

Initial Test Run
시운전 방법

1 에어프라이어 오븐 도어를 열고
드립팬(음식물 찌꺼기 받이)을 조리실 바닥에 놓습니다.
오븐 도어를 닫습니다.

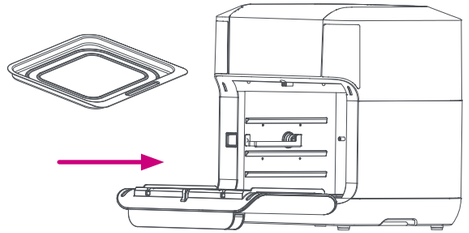

2 전원 코드를 220V 플러그에 꽂습니다.

오븐은 대기 상태이며 디스플레이에
OFF가 표시됩니다.

3

스마트 프로그램 **에어프라이, 로스트, 생선굽기, 베이킹, 재가열, 건조** 중 하나를 선택합니다.

시운전에서는 **에어프라이** 버튼을 누르십시오.

4

조리 온도는 205℃로 설정되어 있습니다.

'시간 +/-' 버튼을 눌러 조리 시간을 20분으로 설정합니다.

**Note: 스마트 프로그램에는 마지막으로 설정한 온도와 시간이 자동으로 저장됩니다.*

초기화하려는 스마트 프로그램을 3초 동안 누르면 초기 설정으로 되돌아갑니다.

*모든 스마트 프로그램을 초기화하려면 + 버튼과 **(온도 및 시간)** 버튼을 동시에 3초 동안 누릅니다.*

5

시작 버튼을 눌러 예열을 시작합니다.

예열되는 동안 디스플레이에 **On(전원켜짐)**이 표시됩니다.

언제든지 **'+/-'** 버튼을 눌러 조리 시간과 온도를 설정할 수 있습니다.

6

오븐이 원하는 온도가 되면 디스플레이에 **Add food(재료 넣기)**가 표시됩니다.

시운전에서는 조리실에 음식을 넣지 마십시오.

조리할 때는 예열 전후 아무 때나 재료를 넣을 수 있습니다.

7

오븐 도어를 여십시오. 오븐 장갑을 끼고 가열된 조리실에 오븐용 트레이 2개를 모두 조심스럽게 넣으십시오.

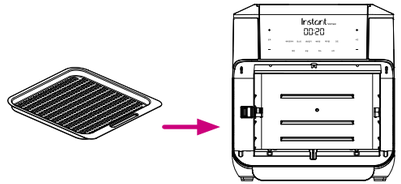

유리 도어를 닫으십시오.
디스플레이에 조리 시간과 온도가 번갈아 표시됩니다.

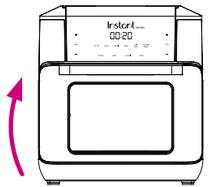

CAUTION 오븐 도어을 열거나 부속품을 꺼낼 경우, 반드시 오븐장갑을 착용하십시오.

8

스마트 프로그램 작동 중 삐삐 소리가 나며 디스플레이에 **'turn(뒤집기)'**가 표시되어 음식 재료를 뒤집을 시간을 알려줍니다. 오븐용 트레이 두 개를 모두 사용할 때에는 조리실에 넣었던 위치를 서로 바꿔줍니다.*

오븐 도어를 열면 스마트 프로그램이 자동으로 멈추고 닫으면 재시작합니다.

Note: **뒤집기는 **에어프라이**와 **로스트** 프로그램에서만 표시됩니다. 재료를 뒤집지 않아도 10초 후에 다시 조리가 시작됩니다.*

***회전**이 작동되고 있으면 뒤집기 메시지가 표시되지 않습니다.*

9

조리 시간이 1분 남으면 해당 시간이 초 단위로 카운트 다운되며 표시됩니다.

건조를 제외한 모든 스마트 프로그램에서는 카운트 다운이 끝나면 팬이 작동하면서 오븐의 열을 식힙니다.

CAUTION 식히는 과정이 끝나도 오븐의 열기가 남아 있으니 뜨거운 표면을 만지지 마십시오. 항상 오븐 장갑을 착용하고 오븐용 트레이를 사용하십시오. 이러한 사항을 지키지 않으면 화상을 입을 수 있습니다.

10

스마트 프로그램이 끝나면 디스플레이에 **End(종료)**가 표시됩니다.

오븐이 완전히 식을 때까지 기다린 후 구성품과 조리실을 닦으십시오.
안전, 유지보수, 품질보증서 매뉴얼의 관리 및 세척 방법을 따르십시오.

**Note: www.instantpot.co.kr에서 제공하는 전체 사용자 매뉴얼의 자세한 작동 방법을 참고하십시오.*

로티세리 구성품 사용하기

본 설명서의 로티세리 구성품 설치 절차를 따라 주십시오. 이 절차를 따르지 않으면 로티세리 고정부가 손상될 수 있습니다.

바스켓과 로티세리 꼬챙이는 같은 방법으로 설치하고 분리합니다.
바스켓이나 꼬챙이를 설치하거나 분리할 때는 반드시 로티세리 통 집게를 사용하십시오.

로티세리구성품 설치하기

1. 오븐 도어를 열고 로티세리 바스켓이나 꼬챙이가 조리실 내부의 금을 따라 오른쪽 끝에 있는 홈으로 들어갈 때까지 밀어넣습니다.
2. **빨간색** 로티세리 고정 레버를 오른쪽으로 밀어 제자리에 설치합니다. 꼬챙이가 고정 레버에 들어갈 수 있는 공간이 생깁니다.
3. 로티세리 걸이를 로티세리 고정 레버 중앙의 구멍에 맞춘 다음 **빨간색** 로티세리 고정 레버를 놓습니다. 딸각 소리가 나면서 제자리로 들어갑니다.

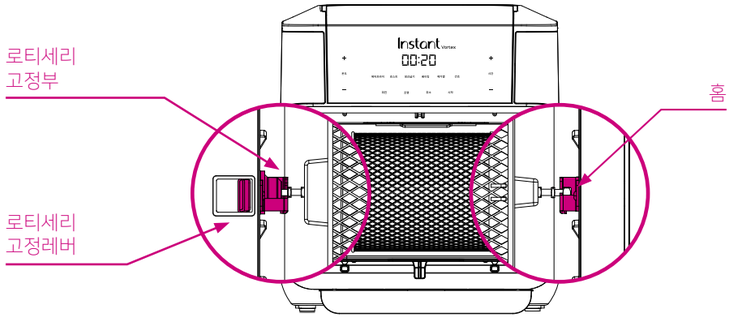

이미지는 참고용이며 실제 제품과 상이할 수 있습니다.

⚠CAUTION 예열된 오븐은 뜨겁습니다. 음식 및 구성품을 넣거나 분리할 때 주의하십시오.

로티세리 구성품 설치하기

4. 오븐 도어를 닫습니다. 프로그램을 선택한 후 **시작** 버튼을 누른 다음 **회전** 버튼을 누릅니다.

   바스켓이나 꼬챙이를 제대로 설치하여 고정하지 않으면 로티세리 고정부가 손상될 수 있습니다.

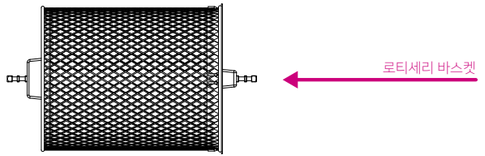

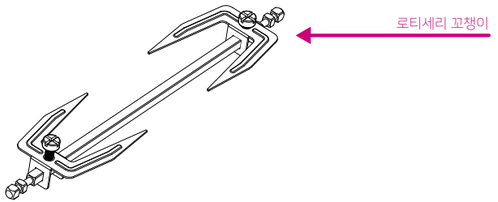

구성품 분리하기

1. 오븐 도어는 조심스럽게 여십시오. 도어와 구성품이 뜨겁습니다. 로티세리 통 집게 후크를 구성품의 왼쪽과 오른쪽 걸이 아래로 넣습니다.
2. **빨간색** 로티세리 고정 레버를 오른쪽으로 밀어 구성품의 고정 상태를 해제합니다.
3. 구성품을 몸 앞으로 당긴 다음 **빨간색** 로티세리 고정 레버를 놓습니다. 바스켓이나 꼬챙이를 내열 표면에 놓고 오븐 장갑으로 음식을 꺼냅니다.

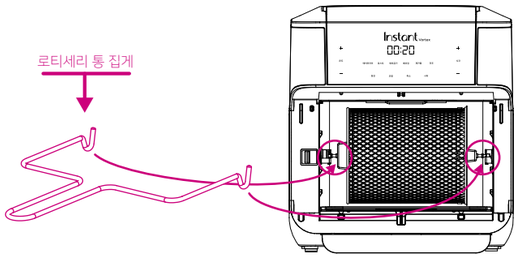

More Controls & Smart Programs

추가 조작 방법 및 스마트 프로그램

추가 조작 방법

회전	조리가 시작되면 버튼을 눌러 로티세리 회전을 시작하거나 중단합니다.
내부램프	버튼을 눌러 내부 램프를 켜거나 끕니다. 내부 램프는 2분 후 꺼집니다.
취소	버튼을 눌러 조리를 중단합니다. 오븐이 대기 상태로 돌아가고 디스플레이가 **OFF(전원 꺼짐)**가 표시됩니다.
소리 켜기/끄기	대기 상태일 때 **Temp(온도)**와 **Time(시간)**의 **(−)**버튼을 동시에 3초 동안 눌러 토글 기능을 활성화해 소리를 켜거나 끕니다. *Note : 에러 경고음은 수동으로 끌 수 없습니다.*
스마트프로그램 초기화	대기 상태일 때 초기화하려는스마트 프로그램 버튼을 3초 동안 누릅니다. 원하는 스마트 프로그램의 시간과 온도가 초기 설정으로 돌아갑니다.
전체 초기화	대기 상태일 때 **Temp(온도)**와 **Time(시간)**의 **(+)** 버튼을 동시에 3초 동안 누릅니다. 모든 스마트 프로그램의 시간과 온도가 초기 설정으로 돌아갑니다.

스마트 프로그램

스마트 프로그램	초기 설정 시간	시간 설정 범위	초기 설정 온도	온도 설정 범위
에어프라이	18 분	1 – 60 분	205°C	82 – 205°C
	감자 프라이, 콜리플라워 튀김, 치킨 너겟 등 모든 튀김 음식에 적합함.			
로스트	40 분	1 – 60 분	193°C	82 – 205°C
	쇠고기, 양고기, 돼지고기, 가금류, 채소 요리 등의 요리에 적합함.			
생선굽기	8 분	1 – 40 분	205°C	205°C
	직접가열. 해산물(생선), 프렌치 양파 스프,나초에 올린 치즈를 녹이기 좋음.			
베이킹	30 분	1 – 60 분	185°C	82 – 205°C
	가볍고 폭신한 케이크나 패스트리, 감자 그라탕 등의 요리에 적합함.			
재가열(데우기)	10 분	1 – 60 분	138°C	49 – 182°C
	남은 음식을 너무 오래 조리하거나 마르게 하지 않고 데우기.			
건조	7 시간	1 – 72 시간	49°C	35 – 79°C
	수제 과일 스트립, 육포, 건조 채소 등의 요리에 적합함.			

자세한 조작 방법과 스마트 프로그램에 대한 내용은 *www.instantpot.co.kr*의 전체 사용자 매뉴얼을 참고하십시오.

스마트 프로그램

모든 오븐용 그릇은 에어 프라이어 오븐에서 사용할 수 있습니다.

음식 종류	설정	조리시간*	조리온도*	사용 구성품 위치
얇은 감자 튀김 (냉동)	에어프라이/로스트	14 - 18 분	약 200℃	로티세리 바스켓
얇은 감자 튀김 (신선)	에어프라이/로스트	18 - 20 분	약 200℃	로티세리 바스켓
두꺼운 감자 튀김 (냉동)	에어프라이/로스트	16 - 20 분	약 200℃	로티세리 바스켓
두꺼운 감자 튀김 (신선)	에어프라이/로스트	20 - 25 분	약 200℃	로티세리 바스켓
치킨 윙 (신선)	에어프라이/로스트	20 - 30 분	약180℃	오븐용 트레이, 아래/로티세리 바스켓
통닭 (4파운드/약 1.8kg) (신선)	로스트	50 - 70 분	약190℃	로티세리 꼬챙이
치킨 너겟 (냉동)	구이	10 - 15 분	약 200℃	오븐용 트레이, 중간/로티세리 바스켓
새우 (냉동)	에어프라이	8 분	약 200℃	오븐용 트레이, 중간/로티세리 바스켓
새우 (신선)	에어프라이	8 - 10 분	약 175℃	오븐용 트레이, 중간/로티세리 바스켓
생선 스틱 (냉동)	구이	8 - 12 분	약 200℃	오븐용 트레이, 중간
아스파라거스	구이/베이킹	7 - 9 분	약 185℃	오븐용 트레이, 중간/로티세리 바스켓
콜리플라워	구이/베이킹	6 - 10 분	약 185℃	오븐용 트레이, 중간/로티세리 바스켓
케이크	베이킹	25 - 30 분	약 180℃	드립팬, 아래 (분리형 케이크틀)

**Note: 조리 시간과 온도는 권장사항입니다. 항상 믿을 수 있는 레시피에 따라 조리하십시오.*

⚠CAUTION 육류 온도계를 이용해 육류 내부 온도가 안전한 온도인지 확인하십시오.

Instant™

instantpot.co.kr

Instant Brands Inc.
11 300 Earl Grey Dr., Suite 383
Ottawa, Ontario
K2T 1C1
Canada

수입판매자 : 코렐브랜드코리아 (주)
서울시 강남구 테헤란로 407 EK 타워 4층
고객센터 : 02-2670-7800

Copyright © 2020 Instant Brands™ Inc

890-1711-51