# get started

## 시작가이드

INSTANT™ **DUO SIGNATURE**

Instant™

# Welcome

**새로운 Instant™ 시그니처에 오신 것을 환영합니다.**
인스턴트 팟 멀티압력쿠커는 건강하고 맛있는 식사를 더 쉽고 빠르게 조리할 수 있도록 도와줍니다. 인스턴트팟으로 요리하는 즐거움을 경험하세요!

새로운 듀오 시그니처로 시작하십시오.

인스턴트팟을 구매하신 후,
제품등록을 반드시 진행해주세요!

## CONTENTS


| | |
|---|---|
| 중요 안전규칙 | 2 |
| 구성품 | 8 |
| Signature 사용하기 | 10 |
| 초기 설정 | 14 |
| 뚜껑 사용법 | 20 |
| 슬로우쿡 | 26 |
| 밥 | 28 |
| 찜 | 30 |
| 볶음 | 31 |
| 요거트 | 33 |
| 수비드 | 35 |
| 케이크 | 37 |
| 보온 | 39 |
| 세척 | 40 |
| 문제 해결 | 41 |
| 오류 코드 | 43 |
| 추가 정보 | 45 |
| 보증 | 46 |

# ⚠ 중요 안전사항

# 사용 설명서를 끝까지 읽으세요.

**⚠CAUTION**

**위치**

- 조리대가 아닌 곳에 제품을 놓지 마세요. 제품은 항상 안정적이고 불연성이며 평평한 표면에서 작동시키세요.
- 본체에 내솥을 올리기 전에 모든 부품이 건조된 상태이고 음식물 잔여물이 없는지 확인하세요.
- 제품을 뜨거운 가스나 전기 버너 또는 가열된 오븐에 가까이 두지 마세요.
- 제품을 물이나 불 근처에서 기기를 사용하지 마세요.
- 제품을 실외에서 사용하지 마세요. 직사광선을 피하세요.
- 제품 바닥의 공기배출구 앞에 어떤 물건도 놓지 마세요.

**일반적인 사용**

- 조리 중이나 직후에는 제품의 뜨거운 표면이나 부속물은 뜨거우므로 만지지 마세요.
- 부속물을 꺼낼 때는 오븐용 장갑을 사용하세요.
- 뜨거운 부속물은 내열성 표면이나 접시에 놓으세요.
- 본체에서 내솥을 들어 올릴 때는 화상을 입지 않도록 주의하세요.
- 내솥에 뜨거운 음식이나 뜨거운 기름 같은 액체가 들어 있을 때는 특히 주의하세요.
- 인스턴트팟 듀오 시그니처와 함께 제공되는 인스턴트팟 전용 뚜껑만 사용하세요. 다른 압력밥솥 뚜껑을 사용하면 부상을 입히거나 피해의 원인이 될 수 있습니다.
- 분리 가능한 내솥 없이 제품을 사용하지 마세요.



**⚠CAUTION**

- 뚜껑의 금속 부분, 제품의 뜨거운 표면, 부속품은 조리 중이나 조리 직후에 뜨거우므로 만지지 마세요. 운반 또는 이동에는 옆에 있는 손잡이만 사용하세요.
- 튀김 요리나 고압 튀김 요리에 본 제품을 사용하지 마세요.
- 사용 중에는 제품을 이동하지 말고, 뜨거운 기름 찌꺼기를 제거할 때는 특히 주의하세요.
- 본 제품을 사용 전 사용방법을 충분히 숙지하기 어려운 분들이나 어린이는 사용하지 마십시오. 어린이 혼자 사용하거나 어린이가 만질 수 있는 장소에 제품을 두지 마십시오.
- 어린이나 이들의 근처에서 제품을 사용할 때는 세심한 주의가 필요합니다. 어린이가 제품을 사용하거나, 가지고 놀지 않도록 하세요.
- 가정용 이외의 용도로 제품을 사용하지 마세요. 이 제품은 상업적인 용도가 아닙니다.
- 사용 중에 제품을 방치하지 마세요.

**압력 조리**

이 제품은 고압을 사용합니다. 제품의 뚜껑을 열기 전에 자연스럽게 감압하거나 증기를 배출시키세요. 부적절한 사용은 화상, 부상 및/또는 재산상 피해의 원인이 됩니다.

- 작동하기 전에 제품이 제대로 닫혔는지 확인하세요.
- 증기 배출 밸브가 제대로 설치되었는지 확인하세요.
- 압력 조리 시에는 압력 조리 뚜껑을 사용하세요. 뚜껑 사용 방법은 사용자 설명서나 '시작하기' 부분을 참조하세요.
- 증기가 증기 배출 밸브나 플로트 밸브에서 3분 이상 배출된 다음 제품을 끄세요. 뚜껑을 옆면으로 증기가 배출되면, 제품을 끄고 실리콘 패킹이 적절하게 장착되었는지 확인하세요.
- 증기 배출 밸브, 증기 배출 파이프, 압력안전장치 및 플로트 밸브가 막히지 않았는지 확인한 다음에 사용하세요. 부품 세척에 관한 지침은 사용자 설명서를 확인하세요.
- 손에 보호장비를 갖추지 않은 상태로 뚜껑을 열지 마세요.

**⚠CAUTION**

- 인스턴트 팟 듀오 시그니처 뚜껑을 억지로 열려고 하지 마세요.
- 제품이 압력 상태일 때 이동시키지 마세요.
- 증기 배출 밸브나 플로트 밸브를 천이나 다른 물체로 덮거나 가리지 마세요.
- 증기가 배출되고 모든 내부 압력이 배출되기 전에 제품을 열지 마세요. 내부에 압력이 높은 상태에서 제품을 열려고 하면 뜨거운 내용물이 갑자기 배출되고 화상, 부상 및/또는 재산 상의 피해가 발생할 수 있습니다.
- 제품이 작동 중이거나 증기가 남아 있을 때 얼굴, 손 또는 노출된 피부가 증기에 닿지 않도록 하세요. 뚜껑을 열 때 제품 위로 몸을 기울이지 마세요.

**압력 조리를 위한 재료의 양**

재료를 너무 많이 넣으면 증기 배출 파이프가 막히고 과도한 압력이 발생할 위험이 있습니다.

- 내솥 안쪽의 'PC MAX - 2/3' 표시선 위까지 채우지 마세요.
- 쌀, 말린 콩, 말린 야채 등을 요리할 때는 재료가 팽창하기 때문에 내솥을 '-1/2' 로 표시된 선 위까지 채우지 마세요.
- 사과 소스, 크랜베리, 율무, 진주 보리, 오트밀이나 기타 곡물, 자른 완두콩, 국수, 마카로니, 대황 또는 스파게티와 같은 식품은 거품이 발생하여 압력 배출 장치 (스팀 벤트)를 막을 수 있습니다. 이런 음식을 조리할 때는 내솥 안쪽의 "1/2"이 표시된 선 위까지 음식을 채우지 마세요.
- 너무 큰 음식을 내부 조리용 냄비에 넣지 마십시오. 화재, 부상 및 재산 손상의 위험이 있습니다.
- 실리콘 패킹이 올바르게 장착되었는지 확인하세요.



**⚠CAUTION**

**부속물**

- 인스턴트 브랜드에서 승인한 부속물과 부착물만 사용하세요. 제조업체에서 권장하지 않는 부품, 부속물 또는 부착물을 사용하면 부상이나 화재, 감전의 위험이 있습니다.
- 공인된 인스턴트 팟의 실리콘 패킹으로만 교체하세요. 그렇지 않으면 부상, 재산 손상 및 제품 손상의 원인이 됩니다.
- 전자레인지, 토스터 오븐, 대류 또는 일반 오븐 또는 세라믹 조리대, 전기 코일, 가스레인지 또는 야외 그릴에 포함된 부속물을 사용하지 마세요.

**관리 및 보관**

- 세척이나 보관 전에 제품을 실온까지 식히세요.
- 사용하지 않을 때는 본체에 다용도 내솥 이외의 물건을 넣어두지 마세요.
- 본체에 종이, 판지, 플라스틱, 스티로폼 또는 나무와 같은 가연성 물질을 넣어두지 마세요.

**⚠CAUTION**

**전선**

아이들이 전선을 잡거나, 전선에 손이 걸리거나, 엉키거나, 발이 걸릴 위험을 줄이기 위해 짧은 전선이 제공됩니다.

경고: 음식이 쏟아질 경우 심각한 화상을 입을 수 있습니다. 제품과 전선을 아이들의 손이 닿지 않는 곳에 두세요. 전선이 조리대 밖으로 늘어지지 않도록 하세요. 조리대 아래에 있는 전원 콘센트를 사용하지 마세요.
절대로 연장 코드 사용하지 마세요.

•전선이 스토브 상단과 같은 뜨거운 표면이나 불꽃을 닿지 않도록 하세요.

•전원 변환기 또는 어댑터, 타이머 스위치 또는 별도의 원격 제어 시스템을 사용하지 마세요.

•이 제품은 접지된 2구 플러그를 사용합니다. 감전 위험을 줄이기 위해서 다음에 주의하세요.

•전원 코드를 접지된 전기 콘센트에만 꽂으세요.

•접지를 제거하지 마세요.

제품에는 탈부착이 가능한 전선이 제공됩니다. 이 전선을 연결할 때는 반드시 제품에 전선을 먼저 연결한 다음에 벽의 콘센트에 전선을 연결하세요.



**⚠CAUTION**

**전력 주의**

제품에는 감전의 위험이 있는 전기 부품이 포함되어 있습니다. 다음 사용법을 준수하세요. 사용법을 지키지 않으면 감전이나, 사망에 이를 수 있습니다.

감전을 방지하려면 다음에 주의하세요.

전원을 차단하려면  취소(Cancel)를  누른 다음 전원에서 플러그를 제거하세요.

사용하지 않을 때, 부품 또는 부속물을 넣거나 뺄 때, 세척 전에는 플러그를 콘센트에서 제거하세요. 플러그를 뽑을 때는 콘센트에서 잡고 당기세요. 절대 전선을 당기지 마세요.

정기적으로 제품과 전선을 검사하세요. 전선이나 플러그가 손상된 경우 또는 제품이 오작동한 후, 제품을 떨어뜨리거나 어떤 이유로든 손상된 경우에는 제품을 작동시키지 마세요. 도움이 필요하면 이메일 corellebrands@naver.com 또는 고객센터 02)2670-7800에 문의하세요.

다음 구성요소를 수리, 교체 또는 변경하지 마세요. 감전, 화재 또는 부상의 원인이 될 수 있으며 보증이 무효화될 수 있습니다.

안전 장치를 조작하지 마세요. 상해 또는 재산 피해가 발생할 수 있습니다.

내솥 없이 본체에 액체나 음식을 넣지 마세요.

전원 코드, 플러그, 제품을 물이나 다른 액체에 담그지 마세요.

220-240V~, 50-60Hz 이외의 전력으로 제품을 사용하지 마십시오.

수도꼭지에서 제품을 헹구지 마세요.

사용설명서를 보관하세요.

전선 연결구 (커넥터)에 물기가 닿지 않도록 하세요.

누수가 있는지 확인하세요.

조리 시, 압력을 설정하여 사용할 경우 주변온도가 최저 -20 °C ~ 최고 50 °C 에서만 사용해야 합니다.

# 구성품

## 뚜껑

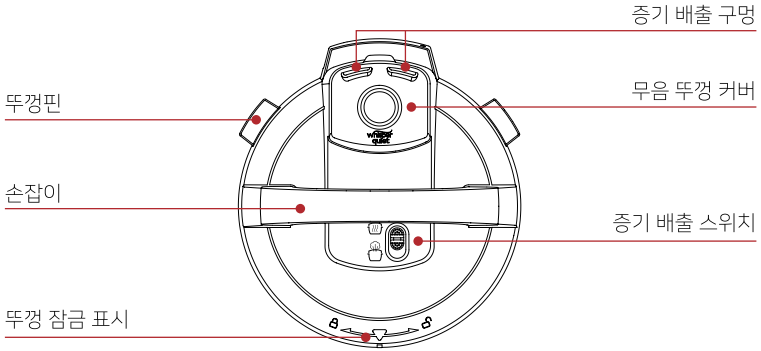


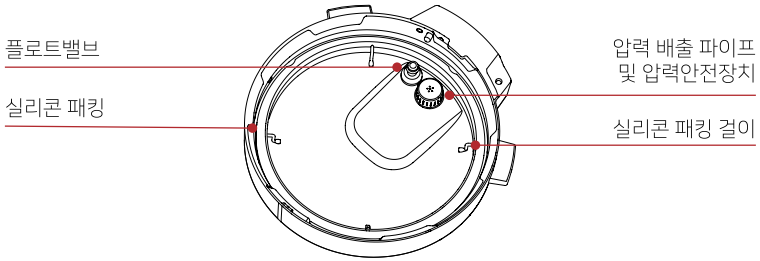


## 스레인리스스틸 내솥

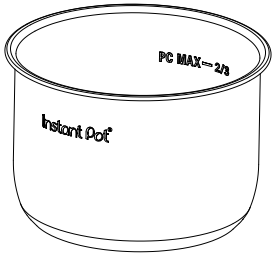




## 스테인리스 내솥

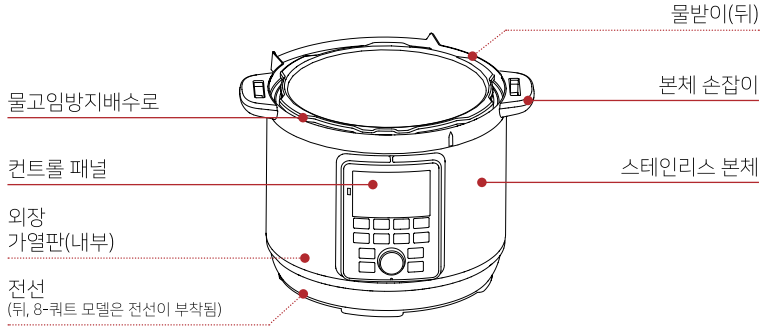


## 부품 + 부속물

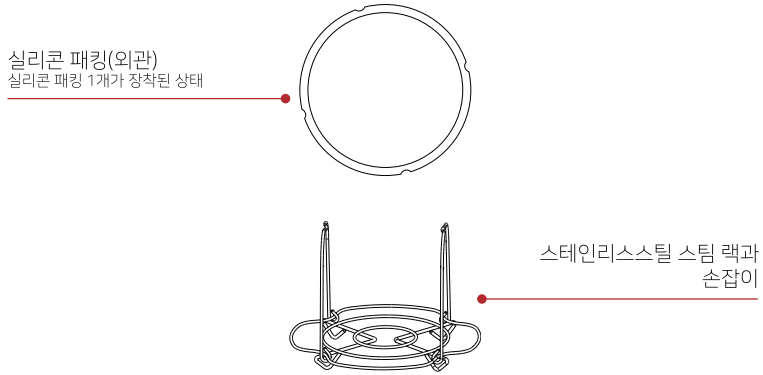


*그림은 참조용이며, 실제 제품과 다를 수 있습니다.*

## 재활용을 잊지 마세요!

인스턴트의 모든 포장은 지속가능성을 염두에 두고 만들어졌습니다.
가까운 곳의 재활용 장소에서 모든 포장을 재활용해주세요.

# 듀오 시그니처 사용하기

## 컨트롤 패널

컨트롤 패널은 사용하기 쉽고 읽기 편하게 설계되었습니다.

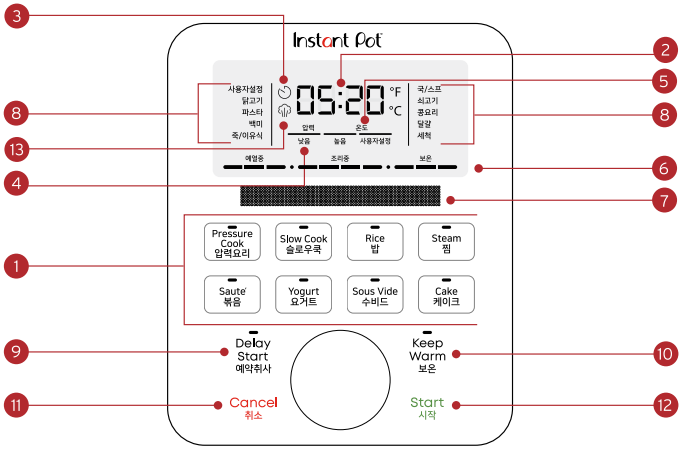


1. 스마트 프로그램 설정
   · 조리 설정
2. 시간
   · 조리시간
   · 예약취사 시간
   · 보온 시간
3. 예약취사 표시
   · 예약취사 시작이 활성화 된 상태를 표시합니다.
4. 압력 표시기
   · 표시기의 불이 들어오면 압력 수준이 선택된 상태입니다.
5. 온도 표시기
   · 표시기에 불이 들어오면 온도가 설정된 상태입니다.
6. 진행 상태 표시기
   · 조리 상태를 보여줍니다.
7. 메시지 디스플레이
   · 조리를 위한 지침을 보여줍니다.
8. 조리 프로그램
   · 활성 상태의 프로그램에 불이 들어옵니다.
9. 예약취사(Delay Start)
   · 불이 켜지면 시작 상태를 보여줍니다.
10. 보온(Keep Warm)
   · 불이 켜지면 시작 상태를 보여줍니다.
11. 취소(Cancel)
12. 시작(Start)
13. 증기 아이콘
   · 불이 켜지면 쿠커에 압력이 증가된 상태입니다.



## 소리 켜기 또는 끄기

### 소리 켜기

준비상태에서 **예약취사(Delay Start)**와 **보온(Keep Warm)**을 5초 동안 누르세요. Sound On (**소리켬**) 메시지가 표시됩니다.

### 소리 끄기

준비상태에서 **예약취사(Delay Start)** 와 보온(Keep Warm)을 5초 동안 누르세요. 디스플레이에 Sound Off (**소리끔**)이 표시됩니다.

*알람(삐 소리)은 끌 수 없습니다.*

## 온도 눈금 변경

### 화씨로 설정

준비 모드에서 **컨트롤 다이얼**을 5초 동안 누르세요.
메시지 디스플레이에 **온도 단위 F**가 표시됩니다.

### 섭씨로 설정

준비 모드에서 **컨트롤 다이얼**을 5초 동안 누르세요.
메시지 디스플레이에 **온도 단위 C**가 표시됩니다.

## 요리 예약취사

요리를 최소 10분, 최대 24시간 후 시작할 수 있습니다.

1. 스마트 프로그램을 선택하고 원하는 대로 설정을 조정한 다음 **예약취사**를 누르세요.
2. 분을 나타내는 부분이 깜박이면 **컨트롤 다이얼**을 돌려 분(10분 단위로 증가)을 설정하고 **시작**을 눌러 선택하세요.
3. 예약취사가 자동으로 시작되고 타이머가 카운트 다운됩니다.
4. 예약 설정된 시간이 종료되면 스마트 프로그램이 시작됩니다.

## 타이머 설정

타이머를 최소 1분 또는 최대 60분으로 설정할 수 있습니다.

1. 장치가 켜지고 메시지 디스플레이에 Ready(준비)가 표시되면 **예약취사** (Delay Start)를 누르세요.
2. 분을 나타내는 부분이 깜박이면 **컨트롤 다이얼**을 돌려 분(1분 단위로 증가)을 설정하세요.
3. **시작**(Start)을 눌러 타이머를 시작하세요.



## 요리 취소

예열, 조리 또는 보온 모드에서 **취소**(Cancel)를 누르세요.
메시지 디스플레이에 Ready(준비)가 표시됩니다.

## 원래 설정으로 재설정

### 개별 프로그램 재설정

- 준비 모드 상태에서 프로그램 버튼 하나를 3초 동안 누르세요.
  디스플레이에 Ready(준비)가 표시됩니다.

  *프로그램의 압력 수준, 조리 시간 및 온도가 공장 출하 시의 기본 설정으로 복원됩니다.*

### 요리 중 개별 프로그램 재설정

- 요리 모드에서 원하는 프로그램의 버튼을 3초 동안 누르세요.
  디스플레이에 진행 중인 프로그램이 표시되고, 출하 시 기본 설정된 기본 설정으로 복원됩니다.

  *프로그램의 압력 수준, 조리 시간, 온도는 공장 출하 시의 기본 설정으로 복원됩니다.*

### 모든 프로그램 설정 재설정

- 준비 모드에서 **취소**(Cancel)를 3초 동안 누르세요.
  메시지 디스플레이에 Ready(준비)가 표시됩니다.

  *장치의 설정이 공장 출하 시의 기본 설정으로 복원됩니다.*

# 초기 설정

## 사용 전 세척

1. 뜨거운 물과 비누로 내솥을 세척하세요. 헹군 다음 부드러운 천으로 겉을 말립니다. 식기세척기에서 내솥을 세척할 수도 있습니다.
2. 본체 내부의 가열판을 부드러운 천으로 닦아 포장물질이 남아있지 않도록 하세요.

## 물받이 설치

물받이는 본체 뒤쪽에 위치하며 물고임 방지배수로에서 넘친 수분을 축적합니다. 물받이는 조리를 시작하기 전에 설치하고, 매번 비우고 헹구세요.

### 물받이 꺼내기

- 물받이를 본체 에서 멀리 당기세요. 아래로 당기지 마세요.

  *본체의 탭과 물받이의 홈에 주의하세요.*

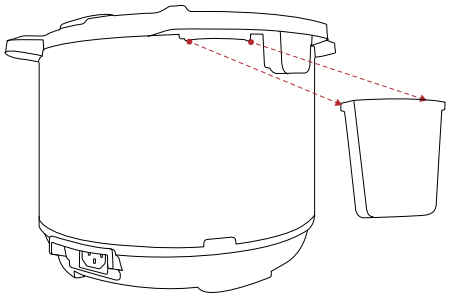



### 물받이 장착

- 본체의 뒷면에 물받이 홈을 탭에 맞추고 물받이를 제자리에 들어가도록 밀어줍니다.

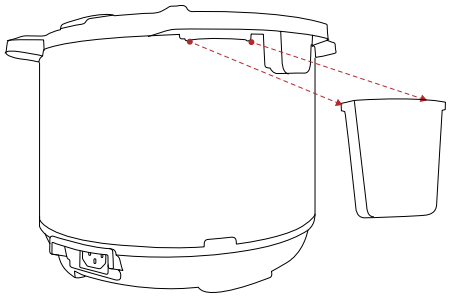

## 실리콘 패킹사용

뚜껑을 닫은 다음에는 아래에 설치된 실리콘 패킹이 뚜껑과 쿠커 베이스 사이에서 공기를 단단하게 밀봉합니다.

- 실리콘 패킹은 쿠커를 사용하기 전에 설치해야 하며 사용한 후에는 매번 세척해야 합니다.
- 한 번에 하나의 실리콘 패킹을 설치하세요. 하나는 달콤한 요리에, 하나는 고소한 요리에 사용하세요.
- 실리콘 패킹은 사용할수록 늘어납니다. 제품을 안전하게 보관하려면 12~18개월마다 실리콘 패킹을 교체하세요. 늘어나거나 변형, 손상된 경우에는 더 빨리 교체하세요.

## 실리콘 패킹 설치

1. 실리콘 패킹 걸이 위에 실리콘 패킹을 올려놓고 눌러줍니다. 어긋나게 끼워진 곳이 없도록 단단히 눌러주세요.
2. 실리콘 패킹은 늘어진 곳이 없어야 하며, 뚜껑을 뒤집었을 때 빠지지 않아야 합니다.

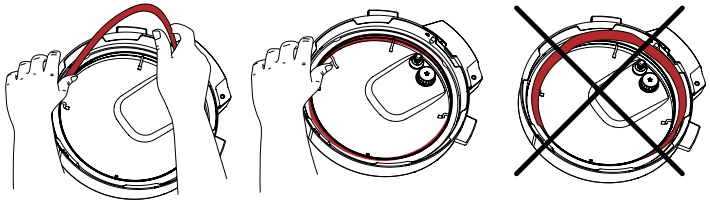

## 실리콘 패킹 제거

1. 실리콘 패킹의 가장자리를 잡고 실리콘 패킹 걸이 뒤에서 잡아당기세요.
2. 실리콘 패킹 걸이가 뚜껑 주위에 완전히 고정되어 있고, 가운데 부분에 있으며, 높이가 균일한지 확인하세요.  실리콘 패킹 걸이가 변형된 경우 수리하지 마세요.

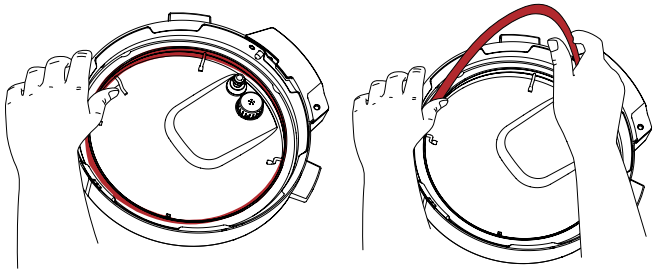



## 압력안전장치

압력안전장치는 음식물이 압력 배출 파이프를 통해 나오는 것을 방지하고, 압력 조절을 도와줍니다.

압력안전장치는 사용하기 전에 설치되어야 하고 자주 세척해야 합니다.

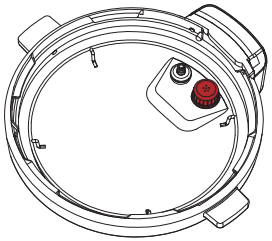

## 압력안전장치 분리

- 뚜껑을 자동차 핸들처럼 잡고, 아래쪽의 갈라진 모양의 갈래살이 나올 때까지 뚜껑을 잡고 엄지 손가락으로 압력안전장치의 옆면을 윗쪽으로 강하게 밀어줍니다 (뚜껑 측면과 윗쪽을 향해서 누르세요).

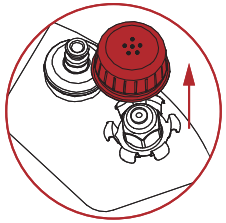

## 압력안전장치 설장착

- 압력안전장치를 삐죽삐죽한 부분에 놓고 제자리에서 찰칵 소리가 날 때까지 누르세요. 압력안전장치가 설치되지 않은 상태에서 쿠커를 작동시키지 마세요.

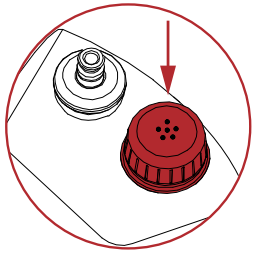

## 플러그인 코드(5.7 L / 6 QT 모델)

- 인스턴트 팟 듀오 시그니처를 사용할 준비가 되면 전기 코드를 장치 뒷면의 전원 소켓에 꽂으세요.

*7.6 L / 8 QT 모델에는 코드가 항상 연결되어 있습니다.*



## 테스트하기

새 제품을 처음 사용할 때는 실제 조리 전에 테스트 운전을 해보는 것이 좋습니다.

### 테스트 실행을 수행하려면:

1. 물 3컵(750mL)을 내솥에 넣으십시오.
2. 내솥을 본체에 넣으십시오.
3. 본체 위에 뚜껑을 올리고 뚜껑을 잠급니다.
   *아래의 '뚜껑 잠그는 방법'을 참조하세요.*
4. 컨트롤 패널에서 **압력요리**(Pressure Cook)를 누릅니다.
5. **컨트롤 다이얼**을 누른 다음 돌려서 조리 시간을 5분으로 설정하세요.
6. **보온**(Keep Warm)을 눌러 보온 설정을 해제하세요.
7. **시작**(Start)을 눌러 시작하세요. 디스플레이에 Preheating(예열중)이 표시됩니다.
8. 조리가 끝나면 디스플레이에 DO NOT OPEN LID(뚜껑을 열지 마세요)가 표시됩니다.
9. 증기 배출 스위치를 ♨로 이동시켜 증기를 배출하세요. 증기가 완전히 배출되면 메시지 디스플레이에 OK to Open Lid(뚜껑을 열어도 됩니다)와 End(종료)가 번갈아 표시됩니다.
   *방법을 모두 확인하려면 아래의 '증기 배출 방법'을 참조하세요.*
10. 뚜껑의 잠금을 풀고 여세요.
    *아래의 '뚜껑 잠금 해제 방법'을 참조하세요.*
11. 남은 물은 버리고, 내솥을 조리용 냄비를 세척한 다음 건조하세요.

*이제 인스턴트팟 듀오 시그니처를 사용하면 됩니다.*

# 뚜껑 사용법

대부분의 요리 프로그램, 특히 압력 요리에 압력 요리 뚜껑을 사용합니다. 언제나 제품의 본체와 함께 제공된 압력 조리용 뚜껑을 사용하세요.

## 뚜껑을 닫고 잠그는 방법

압력 조리를 위해서는 수증기가 빠져나가지 않도록 뚜껑을 제자리에 단단히 잠그세요.

본체에 뚜껑을 덮는 방법은 아래와 같습니다.

1. 컨트롤 패널 측면에 있는 화살표와 뚜껑을 일렬로 정렬하세요.

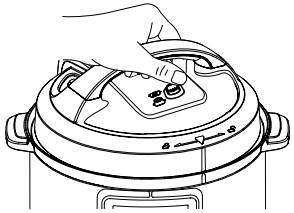

2. 뚜껑의 선이 컨트롤 패널의 선과 일치할 때까지 뚜껑을 시계방향으로 돌리세요.

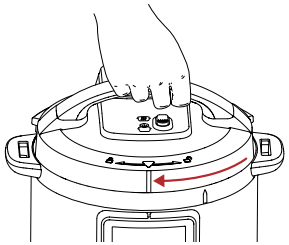

*조리 프로그램을 시작할 때 뚜껑이 닫히지 않고 잠겨 있으면 메시지 디스플레이에 **Turn to Lock Lid(뚜껑을 잠그려면 돌리세요)**가 표시되고, 본체에 압력이 증가하지 않습니다.*



## 뚜껑의 잠금을 풀고 여는 방법

증기가 완전히 배출되면 뚜껑을 열기 전에 잠금을 해제해야 합니다.

1. 뚜껑의 선과 컨트롤 패널 측면의 화살표가 일렬이 될 때까지 뚜껑을 시계 반대 방향으로 돌리세요.

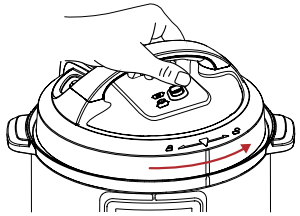

2. 본체에서 뚜껑을 조심스럽게 들어 올려서 분리하세요.

   *요리 프로그램이 종료되고 증기가 배출되면 디스플레이의 증기 아이콘이 사라지고, 메시지 디스플레이에 **OK to Open Lid(뚜껑을 열어도 됩니다)**와 **End(종료)**가 번갈아 표시됩니다.*

## 압력 배출 방법

인스턴트 팟 듀오 시그니처는 자연스러운 압력 배출과 빠른 증기 배출, 두 가지가 가능합니다. 요리하고 있는 음식의 종류에의 따라 알맞은 방법을 사용하세요.

### 자연스러운 증기 배출

1. 조리가 끝나면 모든 압력이 해제될 때까지 증기 배출 스위치를 닫힌 위치에 두세요.

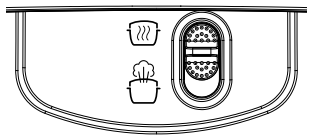

2. 압력이 해제되면 디스플레이의 증기 아이콘 이 사라지고 메시지 디스플레이에 OK to Open Lid(뚜껑을 열어도 됩니다)와 End(종료)가 번갈아 표시됩니다.

### 빠른 증기 배출

증기 배출 스위치를 개방 위치로 이동하면 증기가 빠르게 배출됩니다.
용도: 야채 및 해산물 등의 지나치게 익기 쉬운 식품

1. 조리가 끝나면 증기 배출 스위치를 개방 위치로 설정하고 압력이 모두 배출될 때까지 기다리세요.

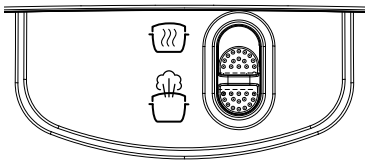

2. 압력이 해제되면 디스플레이의 증기 아이콘이 사라지고 메시지 디스플레이에 메시지 디스플레이에 OK to Open Lid(뚜껑을 열어도 됩니다)와 End(종료)가 번갈아 표시되면 뚜껑을 여세요.

### ⚠ 압력 주의

이 제품은 압력을 이용하여 요리합니다. 뚜껑을 열기 전에 제품에서 압력과 증기를 모두 배출시키세요. 압력이 해제되기 전에 뚜껑을 열면 화상, 부상, 재산 손실이 발생할 수 있습니다. 안전, 유지 관리 및 보증에 관한 내용을 주의 깊게 읽으세요.



## 압력요리

압력요리는 음식을 빠르고 균일하게 요리하기 위해 높은 압력의 증기를 사용합니다. 각 스마트 프로그램은 특정 유형의 음식을 조리할 때 높은 압력을 설계되었습니다. 조리법이 지시하는 대로 설정을 조정할 수 있습니다.

다음 스마트 프로그램 중에서 선택하세요.

| 프로그램 | 기본 조리 시간 | 조리 시간(분) | 최대 조리 시간 | 기본 압력 수준 |
|---|---|---|---|---|
| 사용자 설정 | 10 분 (00:10) | 0 분 (00:00) | 8 시간 (08:00) | 높음 |
| 닭고기 | 10 분 (00:10) | 0 분 (00:00) | 4 시간 (04:00) | 높음 |
| 파스타 | 1 분 (00:01) | 0 분 (00:00) | 1 시간 (01:00) | 높음 |
| 국/스프 | 30 분 (00:30) | 0 분 (00:00) | 4 시간 (04:00) | 높음 |
| 쇠고기 | 30 분 (00:30) | 0 분 (00:00) | 4 시간 (04:00) | 높음 |
| 콩요리 | 20 분 (00:20) | 0 분 (00:00) | 4 시간 (04:00) | 높음 |
| 달걀 | 5 분 (00:05) | 0 분 (00:00) | 10 분 (00:10) | 낮음 |
| 세척 | 10 분 (00:10) | 0 분 (00:00) | 30 분 (00:30) | 높음 |

### 기타 설정

- 모든 압력요리 프로그램의 경우에 자동 보온이 설정되어 있습니다.
- 예약취사는 모든 압력 요리 프로그램에서 사용할 수 있습니다.

## 압력 요리 방법

### 준비

조리법에 따라 재료를 자르고, 썰고, 양념하거나 재우세요.

### 예열

1. 내솥에 재료를 넣고, 내솥을 본체에 넣으세요.
2. 본체 위에 뚜껑을 올리고 뚜껑을 잠그세요.
3. 컨트롤 패널에서 **압력요리**(Pressure Cook)를 누르세요.
4. **컨트롤 다이얼**을 돌려 사용하려는 스마트 프로그램에 불이 들어오게 하고 **컨트롤 다이얼**을 눌러 선택하세요.
5. 기본으로 설정된 조리 시간이 깜박입니다. 이 옵션을 선택하려면 **컨트롤 다이얼**을 누르거나, **컨트롤 다이얼**을 돌려 변경한 다음에 **다이얼**을 눌러서 선택하세요.
6. 기본으로 설정된 압력 레벨이 깜박입니다. 이 옵션을 선택하려면 **컨트롤 다이얼**을 누르거나, **컨트롤 다이얼**을 돌려 변경한 다음에 **다이얼**을 눌러서 선택하세요.
7. 조리를 지연시키려면 **예약취사**(Delay Start)를 누른 다음 **컨트롤 다이얼**을 돌려 지연 시간을 선택하세요.
8. 보온 설정은 기본 설정으로 실행됩니다. **보온**(Keep Warm)을 눌러 끕니다.
9. **시작**(Start)을 누르세요. 디스플레이에 Preheating(**예열중**)이 표시되고 장치가 압력을 생성합니다.

*요리에 필요한 압력 설정에 도달하는 데 10~15분이 걸릴 수 있습니다.*
*냉동식품은 더 오래 예열하세요.*

### 요리하기

1. 압력이 다 만들어지면 디스플레이에 Do Not Open Lid(**뚜껑을 열지 마세요**) 가표시됩니다. 요리가 시작되고 진행 표시줄에 Cooking(**조리중**)이 표시됩니다.
2. 조리 시간이 카운트다운됩니다.

*요리를 중지하려면 언제든지 취소(Cancel)를 누르세요.*



### 요리 중단

1. 조리시간이 00:00이 되면 조리가 중단됩니다.
2. 보온이 켜져 있으면 시간이 카운트 다운됩니다.

### 증기 배출

원하는 조리법에 증기 배출 방법을 선택하세요.

*자세한 내용은 위의 '증기 배출 방법'을 참조하십시오.*

## 수분을 사용한 증기 생성

압력 조리는 필요한 증기를 생산하기 위해서 내솥에 수분이 필요합니다. 인스턴트 팟 듀오 시그니처의 크기에 따라 필요한 최소 수분량은 다음과 같습니다.

| 팟의 크기 | 증기 생성에 필요한 최소 수분량* |
|---|---|
| 5.7L / 6 Qt. | 1 1/2 컵 (375 mL / 12 oz) |
| 7.6 L / 8 Qt. | 2 컵 (500 mL / 16 oz) |

**레시피에 달리 명시되지 않는 조건*

*압력 조리를 위한 액체는 국물, 육수, 스프, 육즙 등의 수분이어야 합니다. 통조림, 농축스프, 크림을 베이스로 한 스프를 사용할 때는 앞의 지침에 따라 물을 추가하세요.*

# 슬로우 쿡

슬로우 쿡은 할머니들의 손맛을 느낄 수 있는 끓이고, 찌는 조리법입니다. 이 프로그램은 음식을 조리할 때 압력을 사용하지 않습니다.

다음 스마트 프로그램 중에서 선택하세요.

| 프로그램 | 기본 조리 시간 | 조리 시간(분) | 최대 조리 시간 | 기본 압력 수준 |
|---|---|---|---|---|
| 사용자 설정 | 4 시간 (04:00) | 30 분 (00:30) | 99 시간, 30 분 (99:30) | 높음 |
| 닭고기 | 4 시간 (04:00) | 30 분 (00:30) | 99 시간, 30 분 (99:30) | 높음 |
| 파스타 | 3 시간 (03:00) | 30 분 (00:30) | 99 시간, 30 분 (99:30) | 높음 |
| 국/스프 | 6 시간 (06:00) | 30 분 (00:30) | 99 시간, 30 분 (99:30) | 높음 |
| 쇠고기 | (6 시간 (06:00) | 30 분 (00:30) | 99 시간, 30 분 (99:30) | 높음 |
| 콩요리 | 8 시간 (08:00) | 30 분 (00:30) | 99 시간, 30 분 (99:30) | 높음 |

## 기타 설정

- 자동 보온 기능은 모든 슬로우 쿡 프로그램에서 기본으로 설정되어 있습니다.
- 예약취사는 모든 슬로우 쿡에서 사용할 수 있습니다.



## 슬로우쿡 요리하기

### 준비

조리법에 따라 재료를 자르고, 썰고, 양념하거나 재우세요.

### 요리하기

1. 내솥에 재료를 넣고, 내솥을 본체에 넣으세요.
2. 본체 위에 뚜껑을 올리고 뚜껑을 잠그세요.
3. **슬로우쿡**(Slow Cook)을 누르세요.
4. **컨트롤 다이얼**을 돌려 사용하려는 스마트 프로그램에 불이 들어오게 하고 **컨트롤 다이얼**을 눌러 선택하세요.
5. 기본으로 설정된 조리 시간이 깜박입니다. 이 옵션을 선택하려면 **컨트롤 다이얼**을 누르거나, **컨트롤 다이얼**을 돌려 변경한 다음에 **다이얼**을 눌러서 선택하세요.
6. 기본으로 설정된 조리 온도가 깜박입니다. 이 옵션을 선택하려면 **컨트롤 다이얼**을 누르거나, **컨트롤 다이얼**을 돌려 변경한 다음에 **다이얼**을 눌러서 선택하세요.
7. 예약취사를 하려면 **예약취사**(Delay Start)를  누른 다음 **컨트롤 다이얼**을 돌려 지연 시간을 선택하세요.
8. 보온 설정은 기본 설정으로 실행됩니다. **보온**(Keep Warm)을 눌러 끕니다.
9. **시작**(Start)을 누르세요. 예열이 시작됩니다. 준비가 되면 요리가 시작되고, 상태표시줄에 Cooking(조리중)이 표시됩니다.
10. 조리시간이 카운트 다운됩니다.

*요리를 중단하려면 언제든 취소(Cancel)를 누르세요.*

### 요리 중단

1. 조리시간이 00:00이 되면 조리가 중단됩니다.
2. 보온이 켜져 있으면 시간이 카운트 다운됩니다.

# 밥

밥 프로그램은 압력을 가한 증기를 사용하여 빠르고 균일하게 밥을 짓습니다. 조리법에 따라 설정을 조정할 수 있습니다.

다음 스마트 프로그램 중에서 선택하십시오.

| 프로그램 | 기본 조리 시간 | 조리 시간(분) | 최대 조리시간 | 기본 압력 수준 |
|---|---|---|---|---|
| 사용자 설정 | 12 분 (00:12) | 0 분 (00:00) | 1 시간 (01:00) | 낮음 |
| 백미 | 12 분 (00:12) | 0 분 (00:00) | 30 분 (00:30) | 낮음 |
| 죽/이유식 | 20 분 (00:20) | 0 분 (00:00) | 4 시간 (04:00) | 높음 |

## 기타 설정

- 자동 보온 기능은 모든 슬로우 쿡 프로그램에서 기본으로 설정되어 있습니다.
- 예약취사는 모든 슬로우 쿡에서 사용할 수 있습니다.

## 밥하기

1. 내솥에 재료를 넣고, 내솥을 본체에 넣으세요.
2. 본체 위에 뚜껑을 올리고 뚜껑을 잠그세요.
3. 컨트롤 패널에서 **밥**(Rice)을 누르세요.
4. **컨트롤 다이얼**을 돌려 사용하려는 스마트 프로그램에 불이 들어오게 하고 **컨트롤 다이얼**을 눌러 선택하세요.
5. 기본으로 설정된 조리 시간이 깜박입니다. 이 옵션을 선택하려면 **컨트롤 다이얼**을 누르거나, **컨트롤 다이얼**을 돌려 변경한 다음에 **다이얼**을 눌러서 선택하세요.
6. 기본으로 설정된 압력 레벨이 깜박입니다. 이 옵션을 선택하려면 **컨트롤 다이얼**을 누르거나, **컨트롤 다이얼**을 돌려 변경한 다음에 **다이얼**을 눌러서 선택하세요.
7. 조리를 지연시키려면 **예약취사**(Delay Start)를 누른 다음 **컨트롤 다이얼**을 돌려 지연 시간을 선택하세요.



8. 보온 설정은 기본 설정으로 실행됩니다. **보온**(Keep Warm)을 눌러 끕니다.
9. **시작**(Start)을 누르세요. 디스플레이에 Preheating(**예열중**)이 표시되고, 압력이 생기기 시작합니다.

*요리를 위한 압력이 만들어지려면 10~15분이 소용됩니다.*

## 요리하기

1. 압력이 준비되면 메시지 디스플레이에 Do Not Open Lid(**뚜껑을 열지마세요**)가 표시됩니다. 요리가 시작되고 진행 표시줄에 Cooking(**조리중**)이 표시됩니다.
2. 조리 시간이 카운트다운을 시작합니다.

*요리를 중지하려면 언제든지 취소(Cancel)를 누를 수 있습니다.*

## 요리 중단

1. 조리시간이 00:00이 되면 조리가 중단됩니다.
2. 보온이 켜져 있으면 시간이 카운트 다운됩니다.

## 증기 배출

조리법에 맞게 증기 배출 방법을 선택하세요.

*자세한 내용은 위의 '증기 배출 방법'을 참조하세요.*

# 찜 요리

찜 프로그램은 증기를 사용하여 음식을 요리하지만 압력은 사용하지 않습니다. 이 조리법은 특히 브로콜리, 애호박, 당근과 같은 야채에 유용합니다. 조리법 또는 취향에 따라 설정을 조정할 수 있습니다.

| 프로그램 | 기본 조리 시간 | 최소 조리 시간 | 최대 조리 시간 | 기본 온도 |
|---|---|---|---|---|
| 사용자 설정 | 10 분 (00:10) | 1 분 (00:01) | 1 시간 (01:00) | 높음 |

### 기타 설정

- 자동 보온 기능을 사용할 수 없습니다.
- 지연 시작을 사용할 수 없습니다.

## 스팀하기

### 준비하기

조리법에 따라 재료를 자르거나 다지세요.

### 요리하기

1. 내솥에 재료를 넣고, 내솥을 본체에 넣으세요.
2. 본체 위에 뚜껑을 올리고 뚜껑을 잠그세요.
3. 컨트롤 페널에서 **찜(Steam)**을 누르면 사용자설정이 깜박입니다.
4. 기본으로 설정된 조리 시간이 깜박입니다. **컨트롤 다이얼**을 돌려 시간을 선택하세요. 변경하려면 **컨트롤 다이얼**을 돌려 변경하고, 눌러서 선택하세요.
5. 기본으로 설정된 조리 시간이 깜박입니다. 이 옵션을 선택하려면 **컨트롤 다이얼**을 누르거나, **컨트롤 다이얼**을 돌려 변경한 다음에 **다이얼**을 눌러서 선택하세요.
6. **시작(Start)**을 누르세요. 예열이 시작됩니다. 준비가 되면 요리가 시작되고, 상태표시줄에 **Cooking(조리중)**이 표시됩니다.
7. 조리시간이 카운트 다운됩니다.

*취소(Cancel)를 눌러 언제든지 요리를 중단할 수 있습니다.*

### 요리 중단

- 조리시간이 00:00이 되면 조리가 중단됩니다.



# 볶음

프라이팬이나 소스팬 대신 볶음 프로그램으로 조리하세요. 볶음은 음식의 맛을 깊게 하거나, 끓이거나, 걸쭉하게 하거나, 소스를 졸이는 데 사용할 수 있습니다.

다음 스마트 프로그램 중에서 선택하세요.

| 프로그램 | 조리 온도(고정) | 기본 조리 시간 | 조리 시간 | 최대 조리시간 |
|---|---|---|---|---|
| 낮음 | 105° C | 30 분 (00:30) | 1 분 (00:01) | 1시간 (01:00) |
| 높음 | 190° C | 30 분 (00:30) | 1 분 (00:01) | 1 시간 (01:00) |
| 사용자설정 1 | 95° C | 30 분 (00:30) | 1 분 (00:01) | 1 시간 (01:00) |
| 사용자설정 2 | 110° C | 30 분 (00:30) | 1 분 (00:01) | 1 시간 (01:00) |
| 사용자설정 3 | 135° C | 30 분 (00:30) | 1 분 (00:01) | 1 시간 (01:00) |
| 사용자설정 4 | 160° C | 30 분 (00:30) | 1 분 (00:01) | 1 시간 (01:00) |
| 사용자설정 5 | 190° C | 30 분 (00:30) | 1 분 (00:01) | 1 시간 (01:00) |

### 기타 설정

- 자동 보온 기능은 기본적으로 해제되어 있습니다.
- 예약 취사를 사용할 수 없습니다.

## 볶음하기

### 준비

조리법에 따라 재료를 자르고, 썰고, 양념하거나 재우세요.

### 예열

1. 내솥을 본체에 넣으세요. 뚜껑을 닫지 마세요. 내솥을 조리기 받침대에 넣습니다. 뚜껑을 닫지 마십시오.
2. **볶음(Saute')**을 누르면 사용자 설정이 깜박입니다.

3. 기본으로 설정된 조리 시간이 깜박입니다. 이 옵션을 선택하려면 **컨트롤 다이얼**을 누르거나, **컨트롤 다이얼**을 돌려 변경한 다음에 **다이얼**을 눌러서 선택하세요.
4. 기본으로 설정된 조리 온도가 깜박입니다. 이 옵션을 선택하려면 **컨트롤 다이얼**을 누르거나, **컨트롤 다이얼**을 돌려 변경하세요.
5. **시작(Start)**을 누르세요. 예열이 시작됩니다.
   상태표시줄에 **Preheating(예열중)**이 표시됩니다.

### 요리하기

1. 메시지에 **Hot(뜨거움)**이 표시되면 재료를 추가하되 뚜껑을 닫지 마세요.
2. 조리 시간이 카운트 다운되기 시작합니다.

*요리를 중지하려면 언제든지 **취소(Cancel)**를 누를 수 있습니다.*

### 요리 중단

- 조리시간이 00:00이 되면 조리가 중단됩니다.

## 압력 또는 슬로우쿡 전에 볶음하기

음식을 요리하기 전에 갈색으로 볶고 싶을 것입니다.

1. 재료를 볶음(Saute') 로 요리하세요.
2. **취소(Cancel)**를 누르세요.

   ***압력요리(Pressure Cook)**이나 **슬로우쿡(Slow Cook)**으로 전환하기 전에 내솥에 있는 음식을 디글레이징할 수 있습니다(아래 **디글레이징** 참조).*
3. 요리를 마치기 위해 사용할 스마트 프로그램을 선택하세요.

## 디글레이징(Deglazing)

디글레이징은 뜨거운 팬에 액체를 첨가하여 바닥에 맛있게 노릇하게 눌어붙는 과정을 추가합니다.

1. 내솥에서 음식을 꺼내세요.
2. 물, 육수, 와인을 넣으세요.
3. 나무 숟가락이나 실리콘 주걱을 사용하여 내부 조리 냄비 바닥에 눌어붙은 음식을 긁어내세요.



# 요거트

제품을 사용해 맛있게 발효된 유제품과 비 유제품 요거트를 손쉽게 만들 수 있습니다.

요거트 스마트 프로그램의 다음 설정을 선택하세요.

| 과정 | 기본 조리 시간 | 기본 조리 온도 | 사용자 설정 시간 범위 |
|---|---|---|---|
| 저온세척 | 3 분 (00:03) | 높음 | NA |
| 발효(유제품) | 8 시간 (08:00) | 낮음 | NA |
| 발효 (비 유제품, 사용자설정) | 8 시간 (08:00) (조정) | 낮음 (조정) | 최소 30 분 (00:30)<br>최대 99 시간,30 분 (99:30) |

### 기타 설정

- 자동 보온 기능을 사용할 수 없습니다.
- 지연 시작을 사용할 수 없습니다.

요거트 만들기

### 저온 살균 우유

1. 내솥에 우유를 넣고 내솥을 본체에 넣으세요.
2. 본체 위에 뚜껑을 올리고 뚜껑을 잠급니다.
3. **요거트(Yogurt)**를 누르면 프로그램이 깜박입니다.
4. 기본 조리 시간이 깜박입니다. **컨트롤 다이얼**을 눌러 사용자 설정을 선택하세요.
5. **컨트롤 다이얼**을 사용해 기본 온도를 높음으로 변경하세요. 디스플레이에 **BOIL(끓음)**이 표시됩니다.
6. **시작(Start)**을 누르면 조리가 시작되고 진행 표시줄에 **Preheating(예열중)**이 표시됩니다.
7. 저온 살균이 완료되면 화면에 **End(종료)**가 표시됩니다.

*저온 살균을 위해서 우유는 최소 72°C /161°F가 되어야 합니다.*

### 배양균/스타터 추가

1. 저온 살균된 우유를 43°C까지 식히세요.
2. 포장의 지침에 따라 우유에 스타터 배양균을 첨가하세요.

   *플레인 요거트를 스타터로 사용할 때는 활성 배양균이 포함되어 있는지 확인하세요. 우유 3.7L당 요거트 2테이블스푼(30mL)을 넣거나 신뢰할 수 있는 조리법을 따르십시오.*
3. 뚜껑을 닫으세요.

### 발효하기

1. **요거트(Yogurt)**를 누르세요.
2. **요거트(Yogurt)**를 다시 눌러 원래의 상태로 바꾸세요. 디스플레이에 8시간 (08:00)이 표시됩니다.
3. 기본으로 설정된 발효 시간이 깜박입니다. 이 옵션을 선택하려면 **컨트롤 다이얼**을 누릅니다. 또는 변경하려면 **컨트롤 다이얼**을 돌려 변경한 다음 다시 컨트롤 다이얼을 눌러 선택하세요.
4. 10초 후 조리기가 가열되기 시작합니다. 디스플레이에 00:00부터 타이머가 카운팅됩니다.
5. 발효가 완료되면 장치에서 신호음이 울리고 디스플레이에 **End(종료)**가 표시됩니다.

   *발효 시간을 늘리면 신맛이 강해집니다.*
6. 요거트가 식도록 놔두세요.
7. 냉장고에 12시간에서 24시간 동안 숙성하면 맛이 더 강해집니다.

### 요거트 양

| 인스턴트 팟 크기 | 최소 우유량 | 최대 우유량 |
|---|---|---|
| 5.7L / 6 Qt. | 4 컵<br>(1000 mL / 32 oz) | 4 쿼트<br>(3.8 L / 128 oz) |
| 7.6 L / 8 Qt. | 6 컵<br>(1500 mL / 48 oz) | 6 쿼트<br>(5.7 L / 192 oz) |



## 수비드

수비드는 진공으로 밀봉된 식품용 봉지에 음식을 담아 물 속에서 오랫동안 조리하는 방식입니다. 음식의 즙이 흘러나와 맛을 더하고, 부드러워집니다. 수비드 (Sous Vide) 프로그램은 압력을 이용해서 요리하지 않습니다.

*정확한 온도를 유지하려면 압력 조리 뚜껑을 사용해야 합니다.*

다음 스마트 프로그램 중에서 선택하세요.

| 프로그램 | 조리 온도 | 기본 조리 시간 | 최대 조리 시간 |
|---|---|---|---|
| 사용자 설정 | 56°C | 3 시간<br>(03:00) | 99 시간, 30 분<br>(99:30) |
| 닭고기 | 60°C | 2 시간<br>(02:00) | 99 시간, 30 분<br>(99:30) |
| 쇠고기 | 54°C | 2 시간<br>(02:00) | 99 시간, 30 분<br>(99:30) |
| 달걀 | 70°C | 30 분<br>(00:30) | 24 시간<br>(24:00) |

### 기타 설정

- 자동 보온 기능은 기본적으로 해제되어 있습니다.
- 예약취사를 사용할 수 없습니다.

### 수비드 요리 준비물

- 집게
- 재밀봉 가능한 식품용 봉지
- 진공 밀봉기 및 안전한 밀봉 봉지

## 수비드

### 준비

1. 요리법에 따라 재료를 썰고, 썰고, 양념하거나 재우세요.
2. 봉지나 파우치에 재료를 넣고 단단히 밀봉하세요.

### 예열하기

1. 빈 내솥을 본체에 넣고 뚜껑을 닫고 잠급니다.
2. 컨트롤 패널에서 **수비드**(Sous Vide)를 누르세요.
3. **컨트롤 다이얼**을 돌려 사용할 스마트 프로그램에 불이 들어오면 **컨트롤 다이얼**을 눌러 선택하세요.
4. 기본 조리 시간이 깜박입니다. 이 옵션을 선택하려면 **컨트롤 다이얼**을 누르세요. 변경하려면 **컨트롤 다이얼**을 돌려 변경한 다음 **다이얼**을 눌러 선택하세요.
5. 기본 온도가 깜박입니다. 이 옵션을 선택하려면 **컨트롤 다이얼**을 누르고, 변경하려면 돌려서 변경하세요.
6. **시작**(Start)을 누르세요. 메시지에 Preheating(**예열중**)이 표시되고 장치가 가열되기 시작합니다.

### 요리하기

1. 메시지 디스플레이에 Hot(**뜨거움**)이 표시되면 잠금을 해제하고 뚜껑을 여세요.
2. 밀폐된 쿠킹백이나 파우치를 내솥에 넣고 뚜껑을 다시 닫아 잠그세요.
3. 조리 시간이 카운트 다운됩니다.
4. 조리시간이 00:00이 되면 조리가 중단됩니다.

*요리를 중지하려면 언제든지 취소(Cancel)를 누르세요.*

### 음식 꺼내기

요리가 완료되면 디스플레이에 End(**종료**)가 표시됩니다. 뚜껑을 열고 집게로 조리용 파우치를 조심스럽게 꺼내세요.



## 케이크

케이크 스마트 프로그램은 고압의 증기를 사용하여 케이크, 특히 치즈 케이크를 빠르고 균일하게 조리할 수 있습니다. 조리법에 따라서 설정을 조정할 수 있습니다.

| 프로그램 | 기본 조리 시간 | 최소 조리 시간 | 최대 조리 시간 | 기본 압력 수준 |
|---|---|---|---|---|
| 사용자 설정 | 30 분 (00:30) | 0 분 (00:00) | 4 시간 (04:00) | 높음 |

### 기타 설정

- 자동 보온 기능은 기본 설정되어 있습니다.
- 예약취사를 사용할 수 있습니다.

## 압력요리

### 준비

조리법에 따라 재료를 준비하세요.

### 예열

1. 내솥에 재료를 넣고 내솥을 본체에 넣으세요.
2. 본체 위에 뚜껑을 올리고 뚜껑을 잠그세요.
3. **케이크**(Cake)를 누르면 사용자 설정이 깜박입니다.
4. 기본 조리 시간이 깜박입니다. 이 옵션을 선택하려면 **컨트롤 다이얼**을 누르세요. 변경하려면 **컨트롤 다이얼**을 돌려 변경한 다음 **컨트롤 다이얼**을 눌러 선택하세요.
5. 기본 압력 레벨이 깜박입니다. 이 옵션을 선택하려면 **컨트롤 다이얼**을 누르세요. 변경하려면 **컨트롤 다이얼**을 돌려 변경하세요.
6. 원한다면 요리의 시작을 지연시킬 수 있습니다. **예약취사**(Delay Start)를 누른 다음 **컨트롤 다이얼**을 사용해 지연 시간을 선택하세요.

7. 보온은 기본 기능으로 켜져 있습니다.
   끄려면 **보온**(Keep Warm)버튼을 누르세요.

8. **시작**(Start)을 눌러 끄세요. 디스플레이에 Preheating(**예열중**)이 표시되고, 인스턴트 팟 듀오 시그니처는 압력이 높아지기 시작합니다.

*요리에 필요한 압력까지 높아지는데 10~15분이 걸릴 수 있습니다.*

### 요리하기

1. 압력이 준비되면 메시지 디스플레이에 Do Not Open Lid(**뚜껑을 열지 마세요**)가 표시됩니다. 요리가 시작되고 진행 표시줄에 Cooking(**조리중**)이 표시됩니다.

2. 조리 시간이 카운트다운을 시작합니다.

*요리를 중지하려면 언제든지 취소(Cancel)를 누르세요.*

### 요리 중단

1. 조리시간이 00:00이 되면 조리가 중단됩니다.

2. 보온이 켜져 있으면 시간이 카운트 다운됩니다.

### 증기 배출

조리법에 맞는 증기 배출 방법을 선택하세요.

*자세한 내용은 위의 '증기 배출 방법'을 참조하세요.*



## 보온

스마트 프로그램 요리 후에 자동으로 보온이 켜지도록 선택할 수 있습니다. **보온**(Keep Warm) 기능을 이용해 음식을 다시 따뜻하게 가열할 수도 있습니다.

### 요리 후 보온

1. 요리가 끝나면 자동으로 보온이 시작됩니다. 타이머에는 최대 10시간까지 표시됩니다.

2. 요리 중 또는 보온 중에 보온을 끄려면 **보온**(Keep Warm)을 누르세요. 버튼 위의 불이 꺼집니다.

### 음식 재가열

1. 대기 모드에서 **보온**(Keep Warm)을 누르세요.

2. 기본 조리 시간이 깜박입니다. 이 옵션을 선택하려면 **컨트롤 다이얼**을 누르세요. 변경하려면 **컨트롤 다이얼**을 돌려 변경한 다음 **다이얼**을 눌러 선택합니다.

3. 기본 온도 레벨이 깜박입니다. 이 옵션을 선택하려면 **컨트롤 다이얼**을 누르세요. 변경하려면 **컨트롤 다이얼**을 돌려 변경한 다음 **다이얼**을 눌러 선택합니다.

| 프로그램 | 기본 조리 시간 | 기본 온도 | 최소/최대 조리 시간 |
|---|---|---|---|
| 수동 | 10 시간 (10:00) | 높음 | 30 분 / 10 시간 (00:30 / 10:00) |

# 세척

인스턴트 팟 듀오 시그니처는 매번 사용 후 세척하세요. 세척 전에 플러그를 뽑고 모든 부품을 실온까지 식히세요. 사용 또는 보관하기 전에 모든 표면이 건조되도록 하세요.

| 부분 | 세척 방법 |
|---|---|
| 부속물<br>·스테인리스 찜기<br>·물받이<br>·실리콘 패킹 | 매번 사용 후 세척해주세요.<br>·뜨거운 물과 순한 세제로 손세척, 또는 식기세척기(상단 랙 사용)<br>·강한 세제, 분말 또는 수세미를 사용하지 마세요.<br>·물받이는 매번 사용 후 비우고 헹구세요. |
| 뚜껑 및 부품<br>·압력안전장치<br>·실리콘 패킹<br>·증기 배출 벤트<br>·실리콘 캡<br>·증기 배출 커버 | ·따뜻한 물과 순한 세척제로 손 세척하거나, 식기세척기(상단 랙 사용)를 이용해서 세척하세요.<br>·뚜껑을 씻기 전에 모든 부품을 분리하세요.<br>·막힘방지를 위해 압력밸브와 압력안전장치가 분리된 상태에서 압력 배출 파이프의 내부를 세척하세요.<br>·세척 후 뚜껑에서 물을 빼려면 손으로 뚜껑 손잡이를 잡고 싱크대 위에서 수직으로 들어 반대 방향으로 돌리세요.<br>·세척 후, 뚜껑을 거꾸로 보관하세요.<br>·냄새를 빼기 위해서 환기가 잘 되는 곳에 보관하세요.<br>·씰링 링에서 냄새를 빼려면 쿠킹 팟에 물 한 컵(250 mL)과 식초 1컵(250mL)을 넣고 압력 조리를 5~10분 실행한 다음에 빠르게 증기를 배출시키세요. |
| 스테인리스 내솥 | ·사용 후 매번 세척하십시오.<br>·뜨거운 물과 순한 세제로 손 세척 또는 식기 세척기로 세척하세요. *<br>·심한 오염의 경우 스펀지에 식초를 묻혀 문질러서 제거해 주십시오. 바닥에 딱딱하거나 눌어붙은 음식 잔여물이 있는 경우, 뜨거운 물에 담가 두었다가 불려서 세척하십시오.<br>·내솥을 본체에 넣기 전에 모든 외부 표면이 물기가 없이<br>·건조되었는지 확인하십시오. |
| 전원코드 | ·마른 행주를 사용하여 전원 코드를 닦아내십시오. |
| 본체 | ·마른 행주로 물고임방지테두리 뿐만 아니라 본체 외부를 닦아내고 자연 건조시키십시오.<br>·본체와 조작패널을 마른 행주나 스펀지로 부드럽게 닦아내십시오. |

**식기세척기 세척 후 일부 변색이 발생할 수 있지만, 제품의 안전과 성능에는 영향을 미치지 않습니다.*



# 문제 해결

| 문제 | 원인 | 해결 |
|---|---|---|
| 뚜껑이 잘 닫히지 않음 | 실리콘 패킹이 제대로 끼워지지 않은 경우 | ·실리콘 패킹의 위치를 조정하고 실리콘 패킹 걸이 뒤에 단단히 고정하세요. |
| | 본체의 내용물이 여전히 뜨거운 상태 | ·증기 배출 스위치를 배출로 설정하고, 뚜껑을 본체로 내리세요. |
| 뚜껑이 잘 열리지 않음 | 제품 내부의 압력 때문 | ·제품 사용 방법에 따라 압력을 배출합니다. 플로트밸브가 완전히 내려간 이후 뚜껑을 열어 주십시오. |
| 조리 시 내솥이 뚜껑에 끼임 | 내솥이 식으면 흡입이 발생하여 내솥이 뚜껑이 끼일 수 있음 | ·증기를 배출하려면 증기 배출을 "배출"로 설정하세요. |
| 뚜껑 측면에서 증기가 새어 나옴 | 뚜껑에 실리콘 패킹이 없는 상태 | ·실리콘 패킹을 제자리에 위치시키십시오. |
| | 실리콘 패킹이 손상 혹은 적절히 설치되지 않은 상태 | ·새로운 정품 실리콘 패킹으로 교체하십시오. |
| | 음식 잔여물이 실리콘 패킹에 남아 있는 상태 | ·실리콘 패킹을 깨끗이 세척하십시오. |
| | 뚜껑이 제대로 닫히지 않음 | ·뚜껑을 열고 닫으세요. |
| | 실리콘 패킹 걸이가 구부러지거나 중심에서 벗어난 상태 | ·실리콘 패킹을 뚜껑에서 분리한 후 실리콘 패킹 걸이가 구부러지거나 휘어졌는지 확인 하십시오. 고객센터에 연락하십시오. |
| | 내솥 테두리가 변형되었을 가능성 | ·변형 여부를 확인하고 고객센터에 연락하십시오. |
| 조리 중에 증기 배출 벤트에서 약간의 증기가 새거나 새는 소리가 남 | 고압으로 조리가 되고 있는 경우 | ·정상이며, 조치가 필요하지 않습니다. |

| 문제 | 원인 | 해결 |
|---|---|---|
| 증기 배출 스위치가 닫힘 위치에 있는데도 배출 벤트에서 증기가 새어 나옴 | 내솥에 충분한 수분이 없는 상태 | ·다음과 같이 내솥 크기에 따라 수분의 양을 추가 하십시오.<br>6쿼트 : 11/2컵<br>(12oz / 375mL)<br>8쿼트: 2컵<br>(16oz / 500mL) |
| | 압력 센서 조절 기능 장애 | ·소비자 센터에 문의하세요. |
| | 내부 증기 배출 밸브가 올바르게 장착되지 않음 | ·증기 배출 스위치가 닫힘으로 설정되어 있는지 확인하세요. |
| 전원 코드를 연결한 후에도 디스플레이에 표시가 되지 않음 | 전원 연결상태가 좋지 않거나 전원이 들어오지 않은 상태 | ·전원 코드가 손상되지 않았는지 검사하십시오.<br>만일 손상이 발견되면, 고객 센터에 연락하십시오.<br>콘센트에 전원이 공급되는지 확인하세요. |
| | 제품의 전기퓨즈 파열 | ·고객센터에 연락하십시오. |
| 이따금 딸깍 소리 또는 살짝 깨어지는 소리가 남 | 온도 변화 시 전원 전환 및 압력 보드가 팽창하는 소리임 | ·정상이며 별도의 조치가 필요하지 않습니다. |
| | 내솥 바닥이 젖음 | ·내솥의 외부 표면을 닦습니다. 내솥을 본체에 삽입하기 전에 가열판이 건조되었는지 확인하세요. |
| 디스플레이에 오류 코드가 표시되고 본체에서 계속 삐 소리가 남 | 본체에 문제가 있음 | ·자세한 내용은 "오류 코드"를 참조하십시오. |



# 오류 코드

컨트롤 패널에 다음의 오류 코드가 표시되면 문제가 발생한 것입니다.
문제를 해결하기 위해 다음 조치를 취하세요.

| 문제 | 원인 | 해결책 |
|---|---|---|
| C1 C6H | 센서 결함 | ·고객 센터에 문의하세요. |
| C7 | 가열장치가 작동되지 않는 상태 | ·고객 센터에 문의하세요. |
| C7 | 수분이 충분하지 않은 상태 | ·내부 냄비 바닥이 타지 않았는지 확인하세요. 다음과 같이 내솥 크기에 따라 수분의 양을 추가 하십시오.<br>·3쿼트: 1컵(8oz/250mL)<br>6쿼트: 1 1/2컵(12oz/375mL)<br>8쿼트: 2컵(16oz / 500mL) |
| C7 | 빠른 배출 버튼이 열림 위치에 있음 | ·빠른 배출 스위치가 닫힌 상태인지 확인하세요. |
| Turn to lock lid | 뚜껑이 정확한 위치에 있지 않은 상태 | ·뚜껑을 열고 다시 닫으십시오. "볶음( Saute')"을 사용할 때는 뚜껑을 열고 사용하십시오. |
| PrSE | 압력이 없는 조리 프로그램을 사용 중 압력이 가해진 경우 | ·증기 방출 스위치를 열림으로 설정하세요. |
| Food Burn | 내솥 바닥에 고온이 감지, 제품이 과열을 피하기 위해 온도를 자동으로 줄이는 상태 | ·내솥 바닥 부분 이상으로 열방출을 차단했을 수 있습니다. 제품 전원을 끄고, 사용방법에따라 압력을 배출한 후 내솥 바닥을 확인 하십시오. |

| 문제 | 원인 | 해결책 |
|---|---|---|
| Food burn | 내솥 바닥에 고온이 감지, 제품이 과열을 피하기 위해 온도를 자동으로 줄이는 상태 | ·내솥 바닥 부분 이상으로 열 방출을 차단했을 수 있습니다. 제품 전원을 끄고, 사용방법에 따라 압력을 배출한 후 내솥 바닥을 확인 하십시오. |
| PrSE | 압력이 없는 조리 프로그램을 사용 중 압력이 가해진 경우 | ·증기 방출 스위치를 열림으로 설정하세요. |

## 제품사양

| 제품코드 | 모델명 | 용량 | 소비전력 | 정격전압 | 무게 | 사이즈 |
|---|---|---|---|---|---|---|
| 112-0169-01-KS | Duo Signature 60 | 5.7 L / 6Qt | 840-1000W | 220-240V~, 50-60Hz | 5.58 kg | cm : 34.1 L x 33.9 W x 32.4 H |
| 113-0058-01-KS | Duo Signature 80 | 7.6 L / 8Qt | 1000-1200W | 220-240V~, 50-60Hz | 7.21 kg | cm : 36.9 L x 36.9 W x 35.5 H |



# 제품보증서

| 제품명 | 인스턴트 팟 듀오 시그니처 | | |
|---|---|---|---|
| 모델명 | | | |
| 구입일 | 20 년 | 월 | 일 |
| 구매처 | | | |
| 고객성명 | 이름 : | 전화 : | 주소 : |
| 보증기간 | 1년 | | |

1. 구매후 반드시 1개월 이내 제품 등록을 해주세요. 제품이 모델명과 구매처, 구입일, 구매영수증을 www.instantpot.co.kr 공식 웹사이트에 REGISTRATION 탭을 클릭해서 작성해주시기 바랍니다. 제품 등록을 하였을 경우에만 1년 무상교환이 가능합니다.
2. 본 제품에 대한 품질 보증은 보증서에 기재된 내용으로 보증 혜택을 받습니다.
3. 본 제품의 보증 기간은 구입일로부터 1년 동안 유효합니다.
4. 무상 보증 기간은 구입일로부터 산정되므로 구입일자를 반드시 기재하시기 바랍니다.
5. 이 보증서는 재발행 되지 않으므로 잘 보관하시기 바랍니다.
6. 본 보증서는 국내에서만 적용됩니다.
7. 가정용으로 정상적으로 사용 중 제품 제조상의 결함으로 인해 발생한 고장에 대해, 보증기간에 한해 무상으로 교환 또는 수리를 받으실 수 있습니다.
8. 본 제품은 공정거래위원회가 고시한 소비자분쟁해결기준에 의거해 교환 및 보상받을 수 있습니다.

**다음과 같은 사항에 대해서는 무상 보증이 제한될 수 있으며 수리 또는 교체에 의해 발생한 비용은 유상으로 고객이 부담하게 됩니다.**

1. 사고, 변경, 잘못된 사용, 남용, 관리 소홀, 비합리적인 사용, 사용설명에 따르지 않아 발생한 수리, 상업적 사용, 부적절한 조립, 분해, 합리적이고 필요한 유지관리 미제공, 화재, 홍수 등 천재지변 또는 공인되지 않은 사람, 기관에 의한 수리
2. 정상적인 사용에 의해 마모되는 소모성 부품의 교환
3. 일반 가정용 이외의 목적으로 사용되거나, 출판을 목적으로 사용하는 경우 혹은 사용 설명에 따르지 않아 발생한 수리
4. 순정품이 아닌 공인되지 않은 부품, 부속품의 사용 또는 공인되지 않은 수리 또는 변경으로 발생한 부품 및 시스템의 하자 수리

## NOTES



## NOTES

# NOTES



Instant™

**Instant Brands LLC**
3025 Highland Parkway Suite 700
Downers Grove, IL 60515 U.S.A

**수입판매자**
코렐 브랜드 코리아㈜
서울시 강남구 테헤란로 407 EK타워 4층

**고객 센터**
(02)2670-7800
corellebrands@naver.com
www.instantpot.co.kr

**인스턴트 브랜드 공식 네이버 카페를 가입하고 다양한 정보를 공유하세요!**
http://cafe.naver.com/instantbrands

@instantbrandskr
@instantbrandskr

인스턴트팟을 구매하신 후,
제품등록을 반드시 진행해주세요!

Copyright © 2022 Instant Brands LLC
629-0111-02

Instant Brands LLC
3025 Highland Parkway Suite 700
Downers Grove, IL 60515 U.S.A
instanthome.com

© 2022 Instant Brands LLC
112-0169-01-0301